奉化市盛灵气动机电有限公司

FENGHUA SHENGLING PNEUMATIC MACHINERY & ELECTRICAL CO.,LTD.

奉化市盛隆气动元件制造厂

FENGHUA SHENGLONG PNEUMATIC EQUIPMENT MANUFACTORY

www.slgpc.com

地址：浙江省奉化市溪口工业园区永和路1号

Add: No.1 Yonghe Road Xikou Industry Zone,Fenghua,Zhejiang

电话(Tel):0574-88858815 88847138

传真(Fax):0574-88862558

邮编(P.C.)315502

E-mail:slgpc@slgpc.com

2015版

SLGPC 盛灵气动

SLGPC®

SHENGLING 盛灵气动

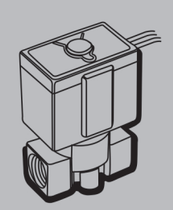

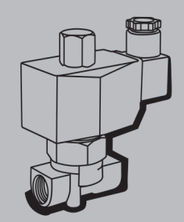

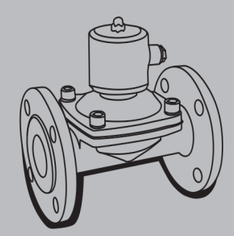

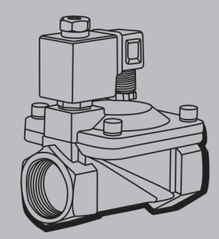

FENGHUA SHENGLING PNEUMATIC MACHINERY & ELECTRICAL CO.,LTD.

ISO9001 CE

公司简介
Company Profile

奉化市盛灵气动机电有限公司(奉化市盛隆气动元件制造厂)是国内专业制造流体自动化控制开关元件的厂家。生产的电磁阀，工艺精湛、技术先进、广泛应用于机械、轻纺、环保、石化、科研等各个领域。

企业视质量如生命，以生产一流的产品作为企业追求的目标。为此，本厂不断引进日本、德国等先进技术。以优化产品设计、精密模具制造、专业铸造锻压，精密加工装配、全面性能测试等过程来控制和提升产品质量，因此本厂的产品深受用户信赖。

我厂座落在国家级风景名胜区 - - 宁波溪口，交通便捷，竭诚欢迎新老客户共洽商贸业务。

Fenghua Shengling Pneumatic Machinery & Electrical Co.,Ltd. (Fenghua Shenglong Pneumatic Element Manufactory) is specialized in production of liquid automatic control switch elements. The solenoid valves made by the factory with excellent technics and advanced technology are widely applied to machinery, light textile, environmental protection, petroleum chemical industry, and scientific research.

The factory regards quality as its life and aims at producing the first-rate quality products. Therefore, the factory continuously imports advanced technology from Japan and Germany to control and upgrade the quality of the products in optimum design, precision mould manufacture, special casting and forging, precision machining and assembly, complete function testing process. So the products of the factory are well received by customers.

Our factory is located at Xikou, Ningbo, which has the national scenery spot, with convenient and fast traffic. Sincerely welcome old and new customers to our factory for business talks and cooperation.




生产车间
Product Workshop







目录
Contents

电磁阀 Solenoid Valves

空气调理组合 Air Filter Combination

零件分解图
Part List

SLGPC SHENGLING

零件分解图/Part List

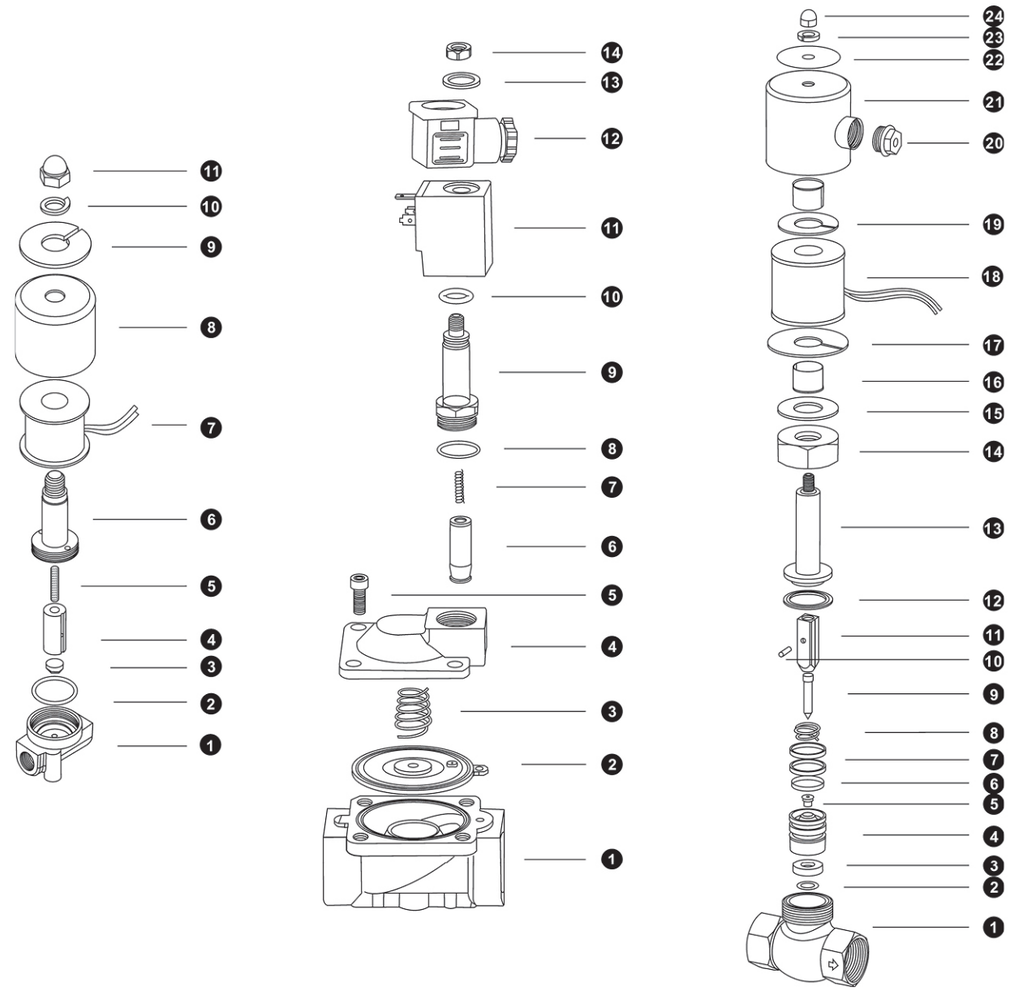

序号 NO.	名称 Name
1	阀体 Valve Boby
2	O型密封圈 O-ring
3	塞头 Plug head
4	动铁芯组件 Pliot
5	弹簧 Spring
6	先导头 Iron Core
7	线圈 Coil
8	铁壳 Steel Washer
9	导磁板 Magnetic Plate
10	弹簧垫片 Spring Washer
11	螺帽 Nut

序号 NO.	名称 Name
1	阀体 Valve Boby
2	膜片 Diaphragm
3	膜片弹簧 Diaphragm Spring
4	阀盖 Valve Cover
5	内六角螺钉 Hexagon Screw
6	动铁芯组件 Pilot Units
7	铁芯弹簧 Plunger Spring
8	O型密封圈 O-ring
9	先导头 Iron Core
10	O型密封圈 O-ring
11	线圈 Coil
12	接线盒 Connector
13	垫片 Gasket
14	锁紧螺母 Lock Nut

序号 NO.	名称 Name
1	阀体 Valve Boby
2	垫片 Washer
3	密封垫 Seal Pad
4	阀芯 Valve Core
5	密封头 Seal
6	弹性垫圈 Gasket
7	导向环 Guide Ring
8	宝塔弹簧 Spring
9	阀针 Valve Needle
10	限位销 Pin
11	动铁芯 Armature
12	密封垫圈 Seal Ring
13	先导头 Iron Core
14	螺帽 Nut

序号 NO.	名称 Name
15	衬垫 Gasket
16	衬套 Bushing
17	导磁板 Magnetic Plate
18	线圈 Coil
19	导磁板 Magnetic Plate
20	接线螺帽 Nut
21	铁壳 Steel Cover
22	铭牌 Min Plate
23	弹簧垫圈 Spring Washer
24	螺帽 Nut

阀体、密封件材料介质选型表
Valve body, Sealing material Reference Table

SLGPC SHENGLING

[√]表示良好可用　　[X]表示不适用　　空白：表示资料不足
[√]Good　　[X]Not Good　　Blank：Unkown

阀体、密封件材料介质选型表 Valve body, Sealing material Reference Table

介质 Medium \ 材料 Material	铜 Brass	铸铁 Castiron	不锈钢 SUS	塑料 Plastic	丁腈橡胶 NBR	乙烷丙稀 EPDM	氟橡胶 VITON	特氟隆 PTFE
空气 Air	√	√	√	√	√	√	√	√
天然气 Gas	√	√	√		√	√	√	√
氧气 Oxygen	√	√	√	√	√	√	√	√
氢气 Hydrogen	√		√		√		√	√
城市煤气 City Gas	√		√				√	√
工业煤气 Industrial gas	√		√		√			√
氮气 Nirtrogen	√		√				√	√
精制石油 Refined pctro	√	√	√				√	√
普通水 Water	√	√	√	√	√	√	√	√
水蒸汽 Steam	√	√	√		X	√	√	√
饮用水 Drinking water	√	√	√	√		√		√
海水 Sea water	√		√	√	√	√	√	√
工业废水 Industrial waste water			√				√	√
汽油 Gasoline	√	√	√			X	√	√
煤油 Kerosene	√	√	√	√	√	X	√	√
柴油 Fuel	√	√	√	√	√	X	√	√
牛奶 Milk	√	√	√	√	√	√	√	√
酒 Wine	√	√	√	√	√	√	√	√
酒精 Ethanol	√	√	√		√	X		√
乙炔 Acetylene	√	√	√		√	X	√	√
乙醇 Ethanol	√	√	√		√	X	√	√
丙酮 Acetone	√	√	√		√	X	X	√
氨 Ammonia					X			√
甲苯 Toluene	√	√	√			X	√	√
二甲苯 Xylene	√	√	√			X	√	√
丙烷 Propane	√	√	√			X	√	√
甲烷 Methane	√	√	√		√	X	√	√
二氧化硫 Garbon dioxide	√	√	√				√	√
氢氧化钠 < 20% Soeium hydroxide		√	√		√	X		√
硝酸 < 10% Nitricalid			√				√	√
硫酸 < 20% Sulphuricacid							√	√
盐酸10% Hydrochloricacid								√
醋酸 Acetic acid	√	√	√		√	X	√	√

流量计算、密封件综述
Flow Calculation, Seals Description

SLGPC SHENGLING

流量计算方式 Flow calculation

● 1、液体（容积）

$$Q=14.28Cv\frac{\sqrt{P_1-P_2}}{\sqrt{G}}$$

注：不考虑粘度影响，小于20CST（厘斯）即20mm²/S时

● 2、气体（容积）

$$Q=198.3CvP_1\frac{1}{\sqrt{G}}\ (P_2\leq\frac{P_1}{1.89})$$

$$Q=396.6Cv\sqrt{\triangle PP_2}\frac{1}{\sqrt{G}}\ (P_2>\frac{P_1}{1.89})$$

注：标准大气状态：760mmHg，15.6℃　　Q: 公升/分

● 说明

P_1：入口压力Kgf/cm²
P_2：出口压力Kgf/cm²
$\triangle P$：P_1-P_2
G：比重（水=1，空气=1）
Cv：流量系数（1Kv=14.28Cv）

常用压力单位换算 Common Unit Of Pressure

1Kgf/cm²=1bar=0.1MPa=100Ka=14.5PSI

常用密封件材料综述 Common Seals Material

(在不同场所的动态情形下使用，因此有关数据仅供参考)

1、丁腈橡胶(NBR)

主要用于膜片，O形圈和密封件，适用于大多数的气体、水液、轻油等，介质温度在-18℃到80℃可以使用。

2、乙烯、丙烯橡胶（EPDM）

主要用于NBR温度范围以上的场所，（如热水、低压蒸汽）同样适用于大多数的气体、水液。介质温度在-20℃到139℃可以使用。

3、氟橡胶(VITON)

主要用于NBR、EPDM不能应用的场所，可以与更多的气体、水液、机油、汽油、溶剂等。介质温度在-20℃到169℃可以使用。

4、特氟隆（PTFE）

几乎可以适用于所有的流体。但因其具有"冷流动"特点。作为动态的密封件，特别是在气体下容易产生泄漏现象。

2W025-08

2W030-08

2W040-10

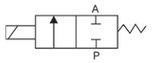

2W 025 - 08 F AC110V - D

规格代码 Specification Code

2W：二位二通电磁阀（直动式）
2W: Two position two way solenoid valve(direct drive type)

2WH：二位二通电磁阀（高压直动式）
2WH: Two position two way solenoid valve(high pressure direct drive type)

流量孔径 Aperture of Flow Rate

012:1.2mm 020:2mm

025:2.5mm 030:3.0mm

040:4.0mm

接管口径 Joint Pipe Bore

06: 1/8″ 08: 1/4″

10: 3/8″

安装形式 Initial Estate

空白：管接式 Blank:Pipe Jiont type

F：带法兰型 Flange Type

标准电压 Standard Voltage

DC12V
DC24V
AC24V 50/60Hz
AC36V 50/60Hz
AC110V 50/60Hz
AC220V 50/60Hz
AC380V 50/60Hz

接线形式 Wiring Form

空白：表示引线式铁壳线圈 Blank:Lead Wire Type

D：接线盒式封塑线圈 Join Connector

E：防爆线圈 Blast-proof Coil

G：防水线圈 Water-proof Coil

2W(UD)系列电磁阀(小口径)
2W(UD) Series Solenoid Valve(Small Aperture)

技术参数 Specification

型 号 Model	2W025-06(08)	2W030-08	2W040-10	2WH012-06	2WH012-08	2WH020-10
工作介质 Working Medium	空气、水、油、瓦斯/Air, Water, Oil, Gas					
动作方式 Motion Pattern	直动式 Direct Drive Type					
型式 Type	常闭型/ Normal Close Type					
流量孔径 (mm) Aperture of Flow Rate	2.5	3	4	1.2		2
CV值 CV Value	0.23	0.33	0.60	0.05		0.15
接管口径 Joint Pipe Bore	1/8″(1/4″)	1/4″	3/8″	1/8″	1/4″	3/8″
使用流体粘滞度 Operation Fluid Viscosity	20 CST以下(below)					
使用压力 (kgf/cm²) Working-pressure	0~7	0~10		0~20		
最大耐压力 (kgf/cm²) Max. Pressure Resistance	10	15		35		
工作温度范围 (℃) Operating Temperature Range	-5~80					
使用电压范围 Voltage Range	±10%					
本体材质 Material of Body	黄铜/Brass					
油封材质 Material of Oil Seal	NBR，EPDM或VITON					

*特殊电压及特殊规格请与厂方接洽。 Please contact factory for special voltage and sepcification.

外形尺寸/Oevrall Dimension

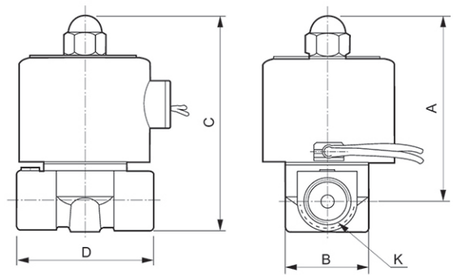

型 号 Model	A	B	C	D	K(G)
2W025-06	66	30.3	75	41.5	1/8"
2W025-08	66	30.3	75	41.5	1/4″
2W030-08	59	24	69	40	1/4″
2W040-10	74	32.5	87	53	3/8″
2WH012-06	66	30.3	75	40.5	1/8″
2WH012-08	66	30.3	75	40.5	1/4″
2WH020-10	74	32.5	87	53	3/8"

# 2W(UD)系列电磁阀(小口径)
2W(UD) Series Solenoid Valve(Small Aperture)

内部结构/Inner Structure

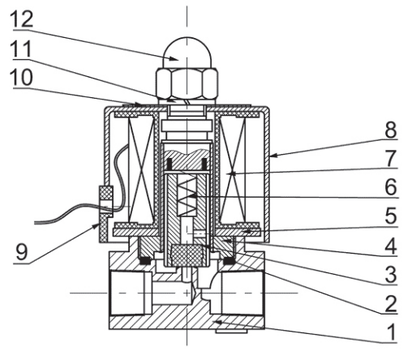

序号 NO.	名称/Name
1	阀体 Body Of Valve
2	O形密封圈 O-ring
3	动铁芯总成 Assembly Of Iron Core
4	先导头总成 Assembly Of Iron Core
5	导磁板 Magnetic Plate
6	弹簧 Spring
7	线圈总成 Assembly Of Coil
8	铁壳 Iron Cover
9	插扣 Cord-locks
10	铭牌 Name Plate
11	轻型弹垫 Gasket
12	盖型螺母 Head Cover Nut

# 2W(UW)系列电磁阀(大口径)
2W(UW) Series Solenoid Valve(Large Aperture)


2W160-15D


2W200-20G


2W250-25


2W500-50

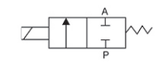

2W 160 - 15 F AC110V - D

规格代码 Specification Code
2W：二位二通电磁阀（直动式）
2W: Two position two way solenoid valve(direct drive type)

流量孔径 Aperture of Flow Rate
160:16mm 200:20mm
250:25mm 350:35mm
400:40mm 500:50mm

接管口径 Joint Pipe Bore
10: 3/8″ 15:1/2″
20:3/4″ 25:1″
35:1^{1}/4″ 40:1^{1}/2″ 50:2″

安装形式 Initial Estate
空白：管接式 Blank:Pipe Jiont Type
F：带法兰型 Flange type

标准电压 Standard Voltage
DC12V
DC24V
AC24V 50/60Hz
AC36V 50/60Hz
AC110V 50/60Hz
AC220V 50/60Hz
AC380V 50/60Hz

接线形式 Wiring Form
空白：表示引线式铁壳线圈 Blank:Lead Wire Type
D：接线盒式封塑线圈 Join Connector
E：防爆线圈 Blast-proof Coil
G：防水线圈 Water-proof Coil

技术参数 Specification

型 号 Model	2W160-10	2W160-15	2W200-20	2W250-25	2W350-35	2W400-40	2W500-50
工作介质 Working Medium	空气、水、油、瓦斯/Air, Water, Oil, Gas						
动作方式 Motion Pattern	直动式 Direct Drive Type						
型式 Type	常闭型/Normal Close Type; 常开型/Normal Open Type						
流量孔径 (mm) Aperture of Flow Rate	16	16	20	25	35	40	50
CV值 CV Value	4.8	4.8	7.6	12	24	29	48
接管口径 Joint Pipe Bore	3/8"	1/2"	3/4"	1"	1 1/4"	1 1/2"	2"
使用流体粘滞度 Operation Fluid Viscosity	20 CST以下(below)						
使用压力 (kgf/cm²) Working-pressure	水/Water: 0～5, 空气/Air: 0～7, 油/oil: 0～5, 瓦斯/Gas: 0～7						
最大耐压力 (kgf/cm²) Max. Pressure Resistance	10.5						
工作温度范围 (℃) Operating Temperature Range	-5~80						
使用电压范围 Voltage Range	±10%						
本体材质 Material of Body	黄铜/Brass						
油封材质 Material of Oil Seal	NBR，EPDM 或(or) VITON						

*特殊电压及特殊规格请与厂方接洽。 Please contact factory for special voltage and sepcification.

外形尺寸/Oevrall Dimension

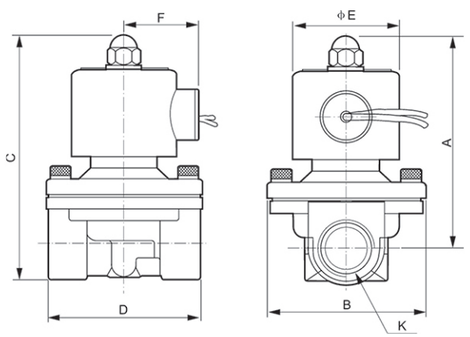

型 号 Model	A	B	C	D	K(G)
2W160-10	101.5	57	114	66	3/8"
2W160-15	101.5	57	114	66	1/2"
2W200-20	102.5	57	119	70	3/4"
2W250-25	106	77	126	92	1"
2W350-35	142	92	168	125	1 1/4"
2W400-40	142	92	168	125	1 1/2"
2W500-50	162	120	190	168	2"

2W(UW)系列电磁阀(大口径)
2W(UW) Series Solenoid Valve(Large Aperture)

内部结构/Inner Structure

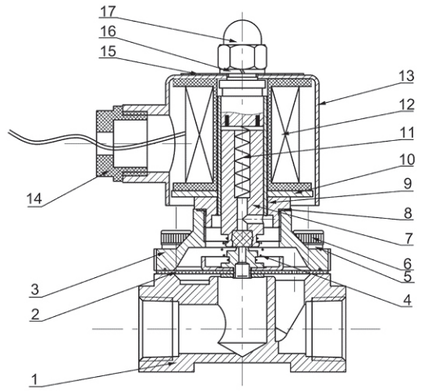

序号 NO.	名称/Name	序号 NO.	名称/Name
1	阀体 Body Of Valve	10	导磁板 Magnetic Plate
2	膜片总成 Assembly Of Diaphragm	11	弹簧 Spring
3	阀盖 Valve Cover	12	线圈总成 Assembly Of Coil
4	拉簧 Pull Spring	13	铁壳 Iron Cover
5	轻型弹垫 Gasket	14	旋钮 Cord-locks
6	内六角螺钉 Socket Hexagon Screws	15	铭牌 Name Plate
7	动铁芯总成 Assembly Of Iron Core	16	轻型弹垫 Gasket
8	密封垫 Seal Gasket	17	盖型螺母 Head Cover Nut
9	先导头总成 Assembly Of Iron Core		


2S030-08


2S050-10


2S160-15G


2S200-20


2S400-40F

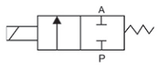

2S | 030 - 08 | F | AC110V - D

规格代码 Specification Code

2S：二位二通电磁阀（直动式）
2S: Two position two way solenoid valve(direct drive type)

流量孔径 Aperture of Flow Rate

030:3.0mm 040:4.0mm

160:16mm 200:20mm

250:25mm 350:35mm

400:40mm 500:50mm

接管口径 Joint Pipe Bore

08: 1/4″ 10: 3/8″

15:1/2″ 20:3/4″ 25:1″

35:1¹/4″ 40:1¹/2″ 50:2″

安装形式 Initial Estate

空白：管接式 Blank:Pipe Jiont type

F：带法兰型 Flange type

标准电压 Standard Voltage

DC12V
DC24V
AC24V 50/60Hz
AC36V 50/60Hz
AC110V 50/60Hz
AC220V 50/60Hz
AC380V 50/60Hz

接线形式 Wiring Form

空白：表示引线式铁壳线圈 Blank:Lead Wire Type

D：接线盒式封塑线圈 Join Connector

E：防爆线圈 Blast-proof Coil

G：防水线圈 Water-proof Coil

2S系列电磁阀
2S Series Solenoid Valve

技术参数 Specification

型 号 Model	2S030-06(08)	2S050-10	2S160-10(15)	2S200-20	2S250-25	2S350-35(40)	2S500-50
工作介质 Working Medium	空气、水、油、瓦斯/Air, Water, Oil, Gas						
动作方式 Motion Pattern	直动式 Direct Drive Type						
型式 Type	常闭型/Normal Close Type						
流量孔径 (mm) Aperture of Flow Rate	2.5	5	16	20	35	40	50
CV值 CV Value	0.23	0.60	4.8	7.6	24	29	48
接管口径 Joint Pipe Bore	1/8″ 1/4″	3/8″	3/8″ 1/2″	3/4″	1″	1¹/4″ 1¹/2″	2″
使用流体粘滞度 Operation Fluid Viscosity	20 CST以下(below)						
使用压力 (kgf/cm²) Working-pressure	0~7		水/Water: 0～5, 空气/Air: 0～7, 油/oil: 0～5, 瓦斯/Gas: 0～7				
最大耐压力 (kgf/cm²) Max. Pressure Resistance	10.5						
工作温度范围 (℃) Operating Temperature Range	-5~80						
使用电压范围 Voltage Range	±10%						
本体材质 Material of Body	不锈钢/Stainless steel						
油封材质 Material of Oil Seal	NBR，EPDM或VITON						

*特殊电压及特殊规格请与厂方接洽。 Please contact factory for special voltage and sepcification.

外形尺寸/Oevrall Dimension

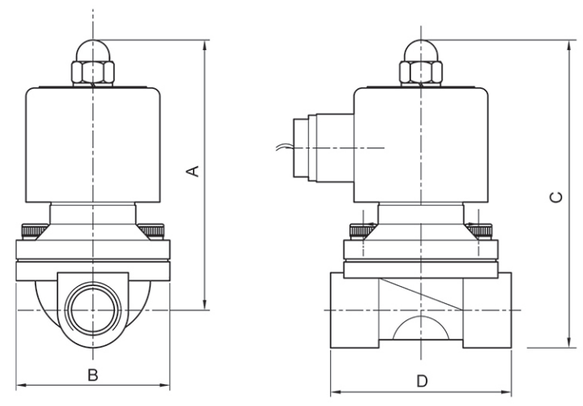

型 号 Model	口径 Bore	A	B	C	D
2S030-08/06	1/4″ 1/8″	68.5	34	78.5	34
2S050-10	3/8″	80.5	40	94	40
2S160-10/15	3/8″ 1/2″	96	57	110	67.5
2S200-20	3/4″	101	57	117	72.5
2S250-25	1″	106	76	126	98
2S350-35	1¹/4″	132	86	155	111
2S400-40	1¹/2″	137	93.5	166.5	120
2S500-50D	2″	149.5	122	182	165
2S250-25F	1″	103	115	160	139
2S400-40F	1¹/2″	129.5	143	201	156
2S5500-50F	2″	150	158	229	204

2W/2S常开系列电磁阀
2W/2S Normal Open Series Solenoid Valve


2W040-10NO


2W160-15NO


2W250-25NO-E


2S160-15NO


2S250-25NO-E

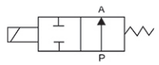

2W - 160 - 10 - NO - AC110V - D

规格代码 Specification Code

2W：二位二通电磁阀（直动式）
2W: Two position two way solenoid valve(direct drive type)

2S：不锈钢二位二通电磁阀（直动式）
2S: Stainless steel two position two way solenoid valve(direct drive type)

流量孔径 Aperture of Flow Rate

040:4.0mm　160:16mm

200:20mm　250:25mm

接管口径 Joint Pipe Bore

10: 3/8"　15:1/2"

20:3/4"　25:1"

初始状态 Initial Estate

NO：常开型 Normal Open

标准电压 Standard Voltage

DC12V
DC24V
AC24V 50/60Hz
AC36V 50/60Hz
AC110V 50/60Hz
AC220V 50/60Hz
AC380V 50/60Hz

接线形式 Wiring Form

空白：表示引线式铁壳线圈 Blank:Lead Wire Type

D：接线盒式封塑线圈 Join Connector

E：防爆线圈 Blast-proof Coil

G：防水线圈 Water-proof Coil

2W/2S常开系列电磁阀
2W/2S Normal Open Series Solenoid Valve

技术参数 Specification

型 号 Model	2W040-10NO	2W160-10NO	2W160-15NO	2W200-20NO	2W250-25NO
工作介质 Working Medium	空气、水、油、瓦斯/Air, Water, Oil, Gas				
动作方式 Motion Pattern	直动式 Direct Drive Type				
型式 Type	常开型/Normal Open Type				
流量孔径 (mm) Aperture of Flow Rate	4	16	16	20	25
CV值 CV Value	0.6	4.8	4.8	7.6	12
接管口径 Joint Pipe Bore	3/8"	3/8"	1/2"	3/4"	1"
使用流体粘滞度 Operation Fluid Viscosity	20 CST以下(below)				
使用压力 (kgf/cm²) Working-pressure	水/Water: 0～5, 空气/Air: 0～7, 油/oil: 0～5, 瓦斯/Gas: 0～7				
最大耐压力 (kgf/cm²) Max. Pressure Resistance	10.5				
工作温度范围 (℃) Operating Temperature Range	-5~80				
使用电压范围 Voltage Range	±10%				
本体材质 Material of Body	2W:黄铜/Brass; 2S:不锈钢/Stainless steel				
油封材质 Material of Oil Seal	NBR，EPDM或VITON				

*特殊电压及特殊规格请与厂方接洽。 Please contact factory for special voltage and sepcification.

外形尺寸/Oevrall Dimension

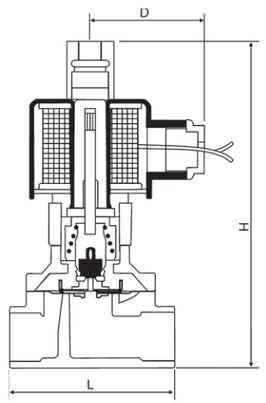

型 号 Model	L	H	D
2W040-10NO	53	105	62
2W160-10NO	66	126	62
2W160-15NO	66	126	62
2W200-20NO	70	130	62
2W250-25NO	92	139	62

2L170-15

2L200-25-D

2L500-50

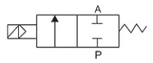

2L - 170 - 15 - AC110V - D

规格代码 Specification Code

2L：蒸汽型二位二通电磁阀
2L: Steam type two position two way solenoid valve

流量孔径 Aperture of Flow Rate

170:17mm　200:20mm

300:30mm　500:50mm

接管口径 Joint Pipe Bore

10: 3/8″　15:1/2″

20:3/4″　25:1″

35:1¹/4″　40:1¹/2″

50:2″

标准电压 Standard Voltage

DC12V
DC24V
AC24V 50/60Hz
AC36V 50/60Hz
AC110V 50/60Hz
AC220V 50/60Hz
AC380V 50/60Hz

接线形式 Wiring Form

空白：表示引线式铁壳线圈 Blank:Lead Wire Type

D：接线盒式封塑线圈 Join Connector

2L(US)系列电磁阀
2L(US) Series Solenoid Valve

技术参数 Specification

型 号 Model	2L170-10	2L170-15	2L170-20	2L200-25	2L300-35	2L300-40	2L500-50
工作介质 Working Medium	空气、水、蒸汽/Air, Water, Steam						
动作方式 Motion Pattern	先导式/Guide Type						
型式 Type	常闭型/Normal Close Type						
流量孔径 (mm) Aperture of Flow Rate	17			20	30		50
CV值 CV Value	4.8			12	20		48
接管口径 Joint Pipe Bore	3/8″	1/2″	3/4″	1″	1¹/4″	1¹/2″	2″
使用流体粘滞度 Operation Fluid Viscosity	20 CST以下(below)						
使用压力 (kgf/cm²) Working-pressure	1~15						
最大耐压力 (kgf/cm²) Max. Pressure Resistance	22.5						
工作温度范围 (℃) Operating Temperature Range	-5~180						
使用电压范围 Voltage Range	±10%						
本体材质 Material of Body	黄铜/Brass						
油封材质 Material of Oil Seal	聚四氟乙烯/PTFE						

*特殊电压及特殊规格请与厂方接洽。 Please contact factory for special voltage and sepcification.

外形尺寸/Oevrall Dimension

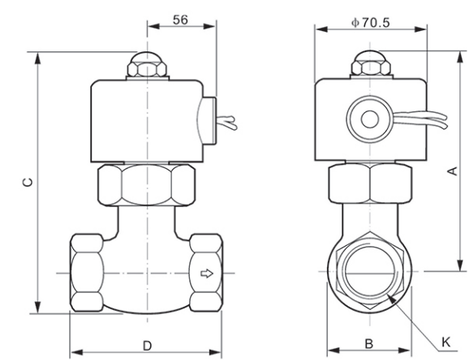

型 号 Model	A	B	C	D	K(G)
2L170-10	128	38	145	81	3/8″
2L170-15	128	42	145	81	1/2″
2L170-20	128	48	148	81	3/4″
2L200-25	130	54	156	91	1″
2L300-35	148	76	185	113	1¹/4″
2L300-40	148	76	183	113	1¹/2″
2L500-50	171	91	216	168	2″

2L(US)系列电磁阀
2L(US) Series Solenoid Valve

内部结构/Inner Structure

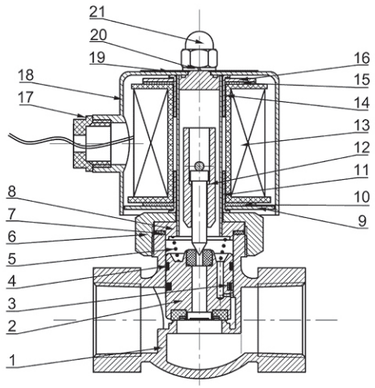

序号 NO.	名称/Name	序号 NO.	名称/Name
1	阀体 Body Of Valve	12	动铁芯总成 Assembly Of Iron Core
2	活塞总成 Assembly Of Piston	13	线圈总成 Assembly Of Coil
3	弹性圈 Springiness Spacer	14	衬套 Bush
4	导向带 Wear Strip	15	衬垫 Gasket
5	宝塔弹簧 Spring	16	导磁板 Magnetic Plate
6	拼帽 Nut	17	旋钮 Cord-locks
7	密封圈 O-ring	18	铁壳 Iron Cover
8	先导头总成 Assembly of Iron Core	19	铭牌 Name Plate
9	导磁板 Magnetic Plate	20	轻型弹垫 Gasket
10	衬垫 Gasket	21	盖型螺母 Head Cover Nut
11	衬套 Bush		

2V系列电磁阀
2V Series Solenoid Valve


2V025-08


2V130-15


2V250-25

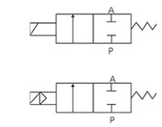

2V | 025 - 06 - AC110V

规格代码 Specification Code

2V：二位二通电磁阀
2V: Two position two way solenoid valve

流量孔径 Aperture of Flow Rate

025:2.5mm 130:13mm

250:25mm

接管口径 Joint Pipe Bore

06: 1/8″ 08:1/4″

10: 3/8″ 15:1/2″

20:3/4″ 25:1″

标准电压 Standard Voltage

DC12V
DC24V
AC24V 50/60Hz
AC36V 50/60Hz
AC110V 50/60Hz
AC220V 50/60Hz
AC380V 50/60Hz

技术参数 Specification

型 号 Model	2V025-06	2V025-08	2V130-10	2V130-15	2V250-20	2V250-25
工作介质 Working Medium	空气、水、油/Air, Water, Oil					
动作方式 Motion Pattern	直动式/Direct Drive Type		先导式/Guide Type			
型式 Type	常闭型/Normal Close Type					
流量孔径 (mm) Aperture of Flow Rate	2.5		13		25	
CV值 CV Value	0.23		6.2		23	
接管口径 Joint Pipe Bore	1/8"	1/4"	3/8"	1/2"	3/4"	1/2"
使用流体粘滞度 Operation Fluid Viscosity	20 CST以下(below)					
使用压力 (kgf/cm²) Working-pressure	空气、水、油 Air,Water,Oil：0~8		空气、水、油/Air,Water,Oil：0.5~7			
最大耐压力 (kgf/cm²) Max. Pressure Resistance	12		10.5			
工作温度范围 (℃) Operating Temperature Range	-10~80					
使用电压范围 Voltage Range	±10%					
保护等级 Protect Class	IP65					
耗电量 Power Consumption	AC:7VA/60Hz, 9VA/50Hz, DC:6W					
绝缘性 Insulation	F级 (Class)					
本体材质 Material of Body	铝或铜/Aluminum or Brass		黄铜/Brass			
油封材质 Material of Oil Seal	NBR或VITON		NBR			
最短励磁时间 Shortest Excitation Time	0.05秒 / second					

*特殊电压及特殊规格请与厂方接洽。 Please contact factory for special voltage and sepcification.

内部结构/Inner Structure

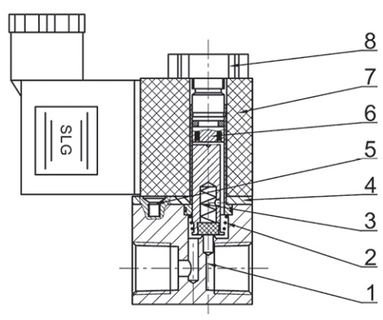

序号 NO.	名称/Name
1	阀体 Body Of Valve
2	弹簧 Spring
3	动铁芯总成 Assembly Of Iron Core
4	先导头总成 Assembly Of Iron Core
5	十字槽沉头螺钉 Cruciform Slot Screw
6	压板 Platen
7	线圈 Coil
8	拼紧螺母 Nut

2V系列电磁阀
2V Series Solenoid Valve

外形尺寸/Oevrall Dimension

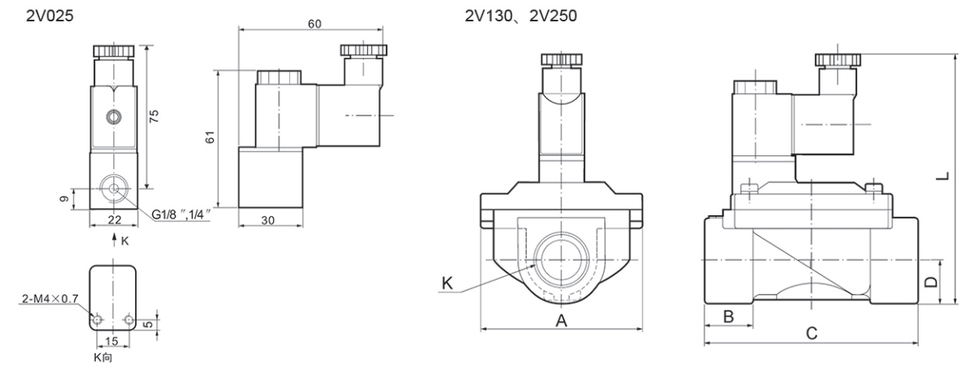

型 号 Model	A	B	C	D	L	K
2V130	48	16	66	13	101	G3/8" G1/4"
2V250	78	25	102	20	118	G3/4" G1"

内部结构/Inner Structure

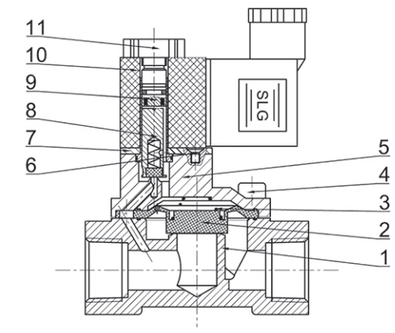

序号 NO.	名称/Name
1	阀体 Body Of Valve
2	膜片 Diaphragm
3	宝塔弹簧 Spring
4	内六角螺钉 Socket Hexagon Screws
5	盖板 Cover board
6	十字槽沉头螺钉 Cruciform Slot Screw
7	压板 Platen
8	动铁芯总成 Assembly Of Iron Core
9	先导头总成 Assembly Of Iron Core
10	线圈 Coil
11	拼紧螺母 Nut

2Q系列气控二通阀
2Q Series Air Control Two way Valve

2Q-160-10 2Q-160-15 2Q-250-25 2Q-400-40 2Q-500-50

SLG - 2Q - 250 - 25

工厂代号 Factory Code

规格代号 Specification Code

2Q: 二位二通气控阀
Two Position Two Way Air Control Valve

流量口径 Aperture of Flow Rate

160: 16mm

200:20mm

250:25mm

350: 35mm

400:40mm

500:50mm

接管口径 Joint Pipe Bore

10:1/4″

15:1/2″

20:3/4″

25:1″

35:1 1/4″

40:1 1/2″

50:2″

2Q系列气控二通阀
2Q Series Air Control Two way Valve

技术参数 Specification

型 号 Model	SLG-2Q160-10/15	SLG-2Q200-20	SLG-2Q250-25	SLG-2Q350-35	SLG-2Q400-40	SLG-2Q500-50
使用介质 Medium	空气、水、油、瓦斯/Air, Water, Oil, Gas					
动作方式 Motion Pattern	直动式/Direct Drive					
流量孔径 (mm) Aperture of Flow Rate	16	20	25	35	40	50
CV值 CV Value	4.8	12	7.6	24	29	48
接管口径 Joint Pipe Bore	1/4" / 1/2"	3/4"	1"	1 1/4"	1 1/2"	2"
使用介质粘度 Operation Fluid Viscosity	50 CST以下(Below)					
使用压力范围 (kgf/cm²) Working-pressure Range	0~7					
最大耐压力 (kgf/cm²) Max. Pressure Resistance	10.5					
控制压力范围 (kgf/cm²) Control Pressure Range	3~6					
工作温度范围 (℃) Operating Temp. Range	-5~100℃					
本体材质 Material of Body	黄铜/Brass					
油封材质 Material of Oil Seal	聚四氟乙烯(PTFE)					
控制接管口径 Control Joint Pipe Bore	2-M5	2-G1/8"	2-G1/8"	2-G1/4"	2-G1/4"	2-G1/4"
气缸型号 Cylinder Model	20	20	32	50	50	63

*特殊电压及特殊规格请与厂方接洽。 Please contact factory for special voltage and sepcification.

外形尺寸/Oevrall Dimension

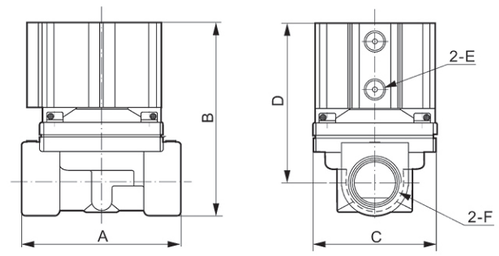

型 号 Model	A	B	C	D	E	F
SLG-2Q160-10	66	83	57	70.5	M5	1/4"
SLG-2Q160-15	66	83	57	70.5	M5	1/2"
SLG-2Q200-20	92	108	78	87.5	1/8"	3/4"
SLG-2Q250-25	92	108	78	87.5	1/8"	1"
SLG-2Q350-35	125	125	95	100.5	1/4"	1 1/4"
SLG-2Q400-40	125	131	95	102.5	1/4"	1 1/2"
SLG-2Q500-50	168	152	125	117	1/4"	2"

Q22HD-15

Q22HD-40

Q22HD-50

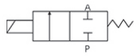

Q22HD - 25

系列号 Series Code

接管口径 Joint Pipe Bore

15: G1/2
20: G3/4
25: G1
32: G1 1/4
40: G1 1/2
50: G2

性能特点 Features

该阀启动压力低，关闭灵敏度高，密封性能好，进口方向任意。种类分截止、板式、单双作用控制等多种结构。现广泛应用在食品、医药、工业、洗涤、石化、冶金、喷涂、车辆等机械设备上。

Low starting pressure of the valve, close the high sensitivity, good sealing performance, any imports direction. Category deadline, industry, washing,petrochemical, metallurgy, spray, vehicles and other machinery and equipment.

Q22HD系列流量气控管阀
Q22HD Series of Pneumatic Control Valves

技术参数 Specification

型 号 Model	Q22HD-15	Q22HD-20	Q22HD-25	Q22HD-35	Q22HD-40	Q22HD-50
公称通径 Nominal Diameter	15	20	25	32	40	50
接管螺纹 Takeover Thread	G1/2	G3/4	G1	G1 1/2	G1 1/2	G2
工作介质 Working Medium	空气、水、油、液化气、轻粘度流体					
工作压力 Working Pressure	0.2~0.6MPa					
介质和环境温度 Medium And The Ambient Temperature	-50~60℃，-50~150℃（高温型）					
流量系数KV值 KV Coefficient Values	4	5	10	25	25	40

外形尺寸/Oevrall Dimension

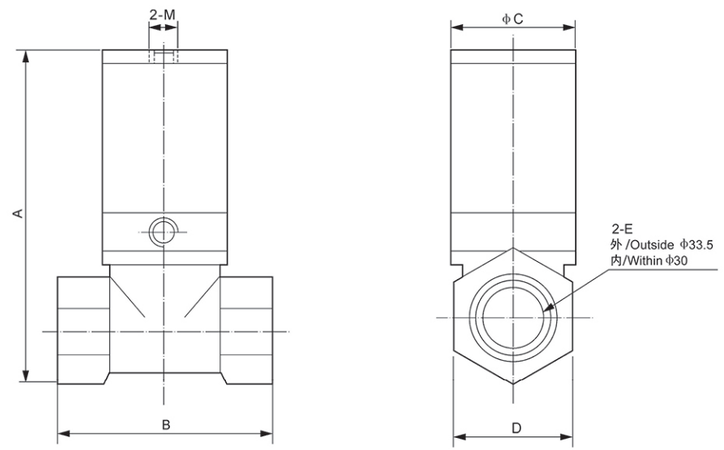

型 号 Model	A	B	C	D	M	E	重量 Weight g
Q22HD-15	96	47	31	26	G1/8	G1/2	250
Q22HD-20	102	54	31	33	G1/8	G3/4	330
Q22HD-25	115	66	38	39.5	G1/8	G1	490
Q22HD-35	143	77	46	48	G1/8	G1 1/4	820
Q22HD-40	160	86	56	54	G1/8	G1 1/2	1050
Q22HD-50	182	116	69	67	G1/8	G2	1680


PU220-02AR


PU220-03AR


PU220-04AT


PU220-08A

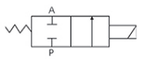

PU 220 - 02 A AC220V - T

规格代号 Specification Code

PU：二位二通电磁阀
PU: Two position two way solenoid valve

动作方式 Motion Pattern

220: 直动式 Direct drive type

接管口径 Joint Pipe Bore

01:1/8″	02:1/4″
03:3/8″	04:1/2″
06:3/4″	08:1″
12:1 1/4″	14:1 1/2″
20:2″	

安装形式 Initial Estate

A: 大流量口径 Large Flux

AR: 小口径直动型 Small Aperture Direct Drive

F: 法兰安装型 Flange Type

标准电压 Standard Voltage

AC220V
AC110V
DC12V
DC24V

接线形式 Wiring Form

空白: 标准线圈 Blank: Standard Coil

T: 带定时线圈 Timer Coil

PU220系列电磁阀
PU220 Series Solenoid Valve

技术参数 Specification

型 号 Model	PU220-01AR	PU220-02AR	PU220-03AR	PU220-03A	PU220-04A	PU220-06A	PU220-08A
工作介质 Working Medium	空气、水、油 / Air, Water, Oil						
动作方式 Motion Pattern	直动式 Direct Drive Type						
型式 Type	常闭型 / Normal Close Type						
流量孔径 (mm) Aperture of Flow Rate	1.5	2.3	8.0	13	13	20	25
CV值 CV Value	0.10	0.18	1.00	4.00	4.00	8.60	11.00
接管口径 Joint Pipe Bore	1/8″	1/4″	3/8″	3/8″	1/2″	3/4″	1″
使用介质粘滞度 Operation Fluid Viscosity	50 CST						
使用压力 (kgf/cm²) Working-pressure	0~7						
最大耐压力 (kgf/cm²) Max. Pressure Resistance	10.5						
工作温度 (℃) Operating Temperature	-5~80						

*特殊电压及特殊规格请与厂方接洽。 Please contact factory for special voltage and sepcification.

外形尺寸/Oevrall Dimension

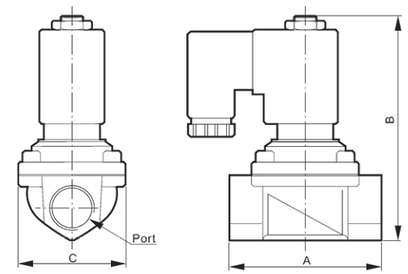

型 号 Model	口径 Bore	A	B	C
PU220-01AR	1/8 "	30	62	22
PU220-02AR	1/4 "	30	62	22
PU220-03AR	3/8 "	55	78.5	30
PU220-03A	3/8 "	67.5	101	48
PU220-04A	1/2 "	67.5	101	48
PU220-06A	3/4 "	75	107	58
PU220-08A	1 "	96	121	70

PU220系列电磁阀
PU220 Series Solenoid Valve

内部结构/Inner Structure

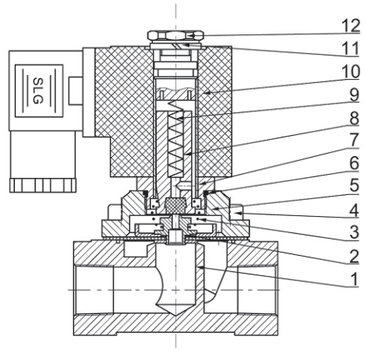

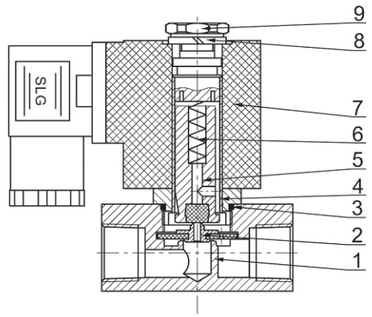

序号 NO.	名称/Name
1	阀体 Body of Valve
2	膜片总成 Assembly of Diaphragm
3	拉簧 Pull Spring
4	内六角螺钉 Socket Hexagon Screws
5	阀盖 Valve Cover
6	O形密封圈 O-ring
7	先导头总成 Assembly Of Iron Core
8	动铁芯总成 Assembly Of Iron Core
9	弹簧 Spring
10	线圈 Coil
11	轻型弹垫 Gasket
12	拼紧螺母 Nut

序号 NO.	名称/Name
1	阀体 Body of Valve
2	膜片总成 Assembly of Diaphragm
3	O形密封圈 O-ring
4	先导头总成 Assembly Of Iron Core
5	动铁芯总成 Assembly Of Iron Core
6	弹簧 Spring
7	线圈 Coil
8	轻型弹垫 Gasket
9	拼紧螺母 Nut

PU225系列电磁阀
PU225 Series Solenoid Valve


SPU225-04A


SPU225-06A


SPU225-08A

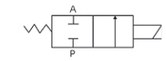


PU225-04A


PU225-08A


PU225-20A


PU225-14NO

PU 225 - 03 A AC220V - T

规格代码 Specification Code

PU：二位二通电磁阀
PU: Two position two way solenoid valve

SPU: 不锈钢二位二通电磁阀
SPU: Stainless steel two-position two-way solenoid valve

动作方式 Motion Pattern

225: 先导式 Guide Type

接管口径 Joint Pipe Bore

03:3/8″ 04:1/2″

06:3/4″ 08:1″

12:1 1/4″ 14:1 1/2″

20:2″

安装形式 Initial Estate

A: 标准型 Standard Type

F:法兰安装型 Flange Type

标准电压 Standard Voltage

AC220V
AC110V
DC12V
DC24V

线圈形式 Wiring Form

空白: 标准线圈 Blank: Standard Coil

T: 带定时线圈 Timer Coll

PU225系列电磁阀
PU225 Series Solenoid Valve

技术参数 Specification

型 号 Model	PU225-03A/NO	PU225-04A/NO	PU225-06A/NO	PU225-08A/NO	PU225-12A/NO	PU225-14A/NO	PU225-20A/NO
	SPU225-03A/NO	SPU225-04A/NO	SPU225-06A/NO	SPU225-08A/NO	SPU225-12A/NO	SPU225-14A/NO	SPU225-20A/NO
工作介质 Working Medium	空气、水、油 / Air, Water, Oil						
动作方式 Motion Pattern	引导式 Guide Type						
型式 Type	常闭型 / Normal Close Type						
流量孔径 (mm) Aperture of Flow Rate	13	13	25	25	38	38	50
CV值 CV Value	4.50	4.50	12.00	12.00	22.00	30.00	48.00
接管口径 Joint Pipe Bore	3/8″	1/2″	3/4″	1″	$1^1/4$″	$1^1/2$″	2″
本体材质 Meterial of Baby	黄铜 / Brass 或钢 / Steel						
使用流体粘滞度 Operation Fluid Viscosity	50 CST						
使用压力 (kgf/cm²) Working-pressure	0.5~10						
最大耐压力 (kgf/cm²) Max. Pressure Resistance	15						
工作温度 (℃) Operating Temperature	-5~80						

外形尺寸/Oevrall Dimension

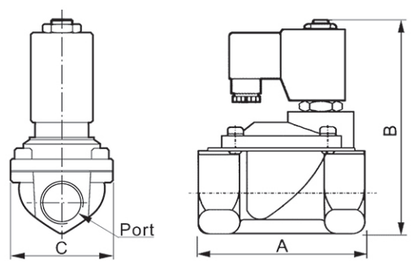

型 号 Model	口径 Bore	A	B	C
PU225-03A	3/8 "	67.5	106	48
SPU225-03A				
PU225-04A	1/2 "	67.5	106	48
SPU225-04A				
PU225-06A	3/4 "	75	112	58
SPU225-06A				
PU225-08A	1 "	96	124.5	70
SPU225-08A				
PU225-12A	$1^1/4$ "	130	139	97
SPU225-12A				
PU225-14A	$1^1/2$ "	130	139	97
SPU225-14A				
PU225-20A	2 "	161	160.5	112

PU系列电磁阀(蒸汽型)
PU Series Solenoid Valve(Steam Type)

PU225-04S

PU225-08S

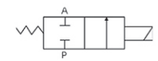

PU | 225 - 03 | S | AC220V

规格代码 Specification Code

PU：二位二通电磁阀
PU: Two position two way solenoid valve

动作方式 Motion Pattern

225: 先导式 Guide Type

接管口径 Joint Pipe Bore

03:3/8″ 04:1/2″
06:3/4″ 08:1″

安装形式 Initial Estate

S: 蒸汽型 Steam Type

标准电压 Standard Voltage

AC230V
AC110V
DC12V
DC24V

PU系列电磁阀(蒸汽型)
PU Series Solenoid Valve(Steam Type)

SLGPC SHENGLING

技术参数 Specification

型号 Model	PU225-03S	PU225-04S	PU225-06S	PU225-08S
工作介质 Working Medium	空气、水、油 / Air, Water, Oil			
动作方式 Motion Pattern	先导式 Guide Type			
型式 Type	常闭型 / Normal Close Type			
流量孔径 (mm) Aperture of Flow Rate	13	13	25	25
CV值 CV Value	4.50	4.50	12.00	12.00
接管口径 Joint Pipe Bore	3/8″	1/2″	3/4″	1″
使用介质粘滞度 Operation Fluid Viscosity	50 CST			
使用压力 (kgf/cm²) Working-pressure	0.5~10			
最大耐压力 (kgf/cm²) Max. Pressure Resistance	15			
工作温度 (℃) Operating Temperature	-10~185			

*特殊电压及特殊规格请与厂方接洽。 Please contact factory for special voltage and sepcification.

外形尺寸/Oevrall Dimension

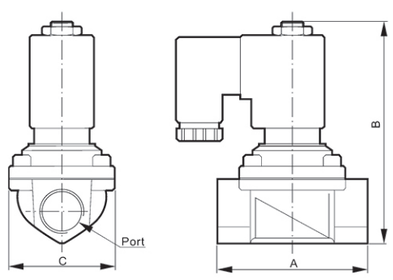

型 号 Model	口径/Bore	A	B	C
PU225-03S	3/8 "	67.5	123.5	48
PU225-04S	1/2 "	67.5	123.5	48
PU225-06S	3/4 "	75	149	58
PU225-08S	1 "	96	149	70

VX系列电磁阀
VX Series Solenoid Valve

SLGPC SHENGLING


VX2120-08


VX2120-08常开


VX2120-10

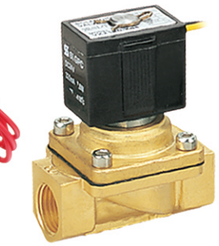
VX2120-15

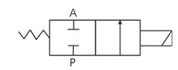

VX2120 - 08 - A - AC110V

规格代码 Specification Code

接管口径 Joint Pipe Bore

06:1/8″ 08:1/4″

10:3/8″ 15:1/2″

安装代号 Initial code

空白：标准型 Blank: Standard Type

A：大流量口径 Large Flux

标准电压 Standard Voltage

DC12V
DC24V
AC24V 50/60Hz
AC36V 50/60Hz
AC110V 50/60Hz
AC220V 50/60Hz
AC380V 50/60Hz

型号 Model	VX2120-06	VX2120-08	VX2120-10	VX2120-10A	VX2120-15
工作介质 Working Medium	空气、水、蒸汽 / Air, Water, Steam				
动作方式 Motion Pattern	直动式/Direct Drive Type				
型式 Type	常闭型/Normal Close Type				
使用压力 (kgf/cm²) Working-pressure	0~7				
流量孔径 (mm) Aperture of Flow Rate	3		10	13	
接管口径 Joint Pipe Bore	1/8″	1/4″	3/8″	3/8″	1/2″
使用温度范围 Operating Temperature Range	-5～150℃		-5～80℃		
油封材质 Material of oil seal	VITON		NBR		

*特殊电压及特殊规格请与厂方接洽。 Please contact factory for special voltage and sepcification.

外形尺寸/Oevrall Dimension

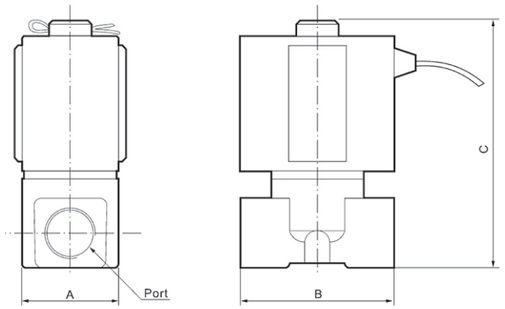

型 号 Model	口径/Bore	A	B	C
VX2120-06	1/8″	26	40	66
VX2120-08	1/4″	26	40	66
VX2120-10	3/8″	40	48	78
VX2120-10A	3/8″	47	66	88
VX2120-15	1/2″	47	66	88

内部结构/Inner Structure

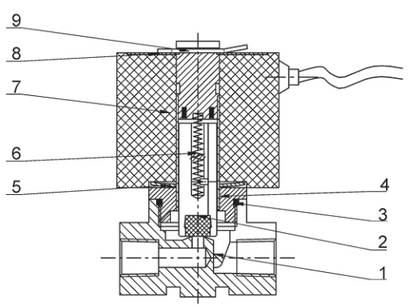

序号 NO.	代号/Code	名称/Name	数量/Number	材料/Material
1	VX2120-06-01	阀体 Body of Valve	1	HPb59-1
2	VX2120-06-02	动铁芯总成 Assembly Of Iron Core	1	
3	VX2120-06-03	O形密封圈 O-ring	1	PTFE
4	VX2120-06-04	先导头总成 Assembly Of Iron Core	1	
5	VX2120-06-05	弹叠	1	ICr18Ni9Ti
6	VX2120-06-06	弹簧 Spring	1	ICr18Ni9Ti
7	VX2120-06-07	线圈 Coil	1	
8	VX2120-06-08	铭牌 Name Plate	1	LY12
9	VX2120-06-09	卡簧	1	弹簧钢

VX系列二位三通直动式电磁阀
VX Series Two-position Three-way Direct Acting Solenoid Valve

VX3121-08

VX31 - 15 - 06 - E - AC220V

规格代码 Specification Code

VX31: 常闭型(NC) Normal Close

VX32: 常开型(NO) Normal Open

VX33: 通用型 Universal-type

流量孔径 Orifice Size

15: 1.5mm

20: 2.0mm

25: 2.5mm

30: 3.0mm

40: 4.0mm

接管口径 Joint Pipe Bore

06: G1/8″

08: G1/4″

油封材质 Sealing Material

空白:丁腈橡胶 Blank: NBR

E:三元乙丙橡胶 EPDM

V: 氟橡胶 VITON

S: 硅胶 SI

标准电压 Standard Voltage

DC12V
DC24V
AC24V 50/60Hz
AC110V 50/60Hz
AC220V 50/60Hz
AC380V 50/60Hz

工作原理图 Working Theory Chart

VX31
常闭型
Normally closed

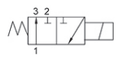

断电 Power off
压力供应口：2
Pressure supply port: 2

通电
Power on

VX32
常开型
Normally open

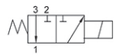

断电 Power off
压力供应口：3
Pressure supply port: 3

通电
Power on

VX33
通用型
Universal-type

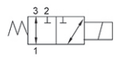

断电 Power off
压力供应口：所有口
Pressure supply port: Any port

通电
Power on

内部结构/Inner Structure

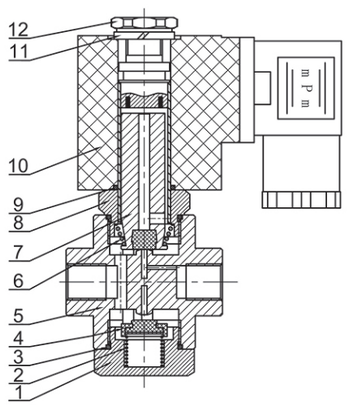

序号 NO.	代号/Code	名称/Name	数量/Number	材料/Material	备注/Memo
1	VX31-20-06-01	铜螺帽 Brass Nut	1	HPb59-1	
2	VX31-20-06-02	弹簧 Spring	1	1Cr18Ni9Ti	0.6×10.3×17.5×6
3	VX31-20-06-03	O型密封圈 O-ring	2	NBR	21×1.6
4	VX31-20-06.01	塑料件总成 Assembly Of Plastic	1		
5	VX31-20-06-04	阀体 Body of Valve	1	HPb59-1	
6	VX31-20-06-05	宝塔弹簧 Spring	1	1Cr18Ni9Ti	1×13×16.2×18×4
7	VX31-20-06.02	动铁芯总成 Assembly Of Iron Core	1		
8	VX31-20-06.03	先导头总成 Assembly Of Iron Core	1		
9	VX31-20-06-07	O型圈 O-ring	1	NBR	18×1.9
10	VX31-20-06-08	线圈 Coil	1		
11	GB859-87	轻型弹垫 Gasket	1	65Mn	Φ10
12	VX32-20-06-09	拼紧螺母 Nut	1	A3	

VX系列二位三通直动式电磁阀
VX Series Two-position Three-way Direct Acting Solenoid Valve

技术参数 Specification

型号 Model		VX31					VX32					VX33				
流量孔径 (mm) Aperture of Flow Rate		1.5	2.0	2.5	3.0	4.0	1..5	2.0	2.5	3.0	4.0	1..5	2.0	2.5	3.0	4.0
CV值 CV Value		0.07	0.14	0.21	0.25	0.35	0.07	0.14	0.21	0.25	0.35	0.07	0.14	0.21	0.25	0.35
接管口径 Joint Pipe Bore		G1/8″ 或 (or) G1/4″														
工作压力 Working-pressure (kgf/cm^2)	AC	13	11	9	6	3.5	13	11	9	6	3.5	7	5	4	2.5	1.7
	DC	11	9	7	4	2	11	9	7	4	2	5	4	3	2	0.8
介质温度 Operating Temperature		NBR:-5~85℃； EPDM:-5~150℃； VITON:-10~150℃														
本体材质 Body Material		黄铜 Brass														

外形尺寸/Oevrall Dimension

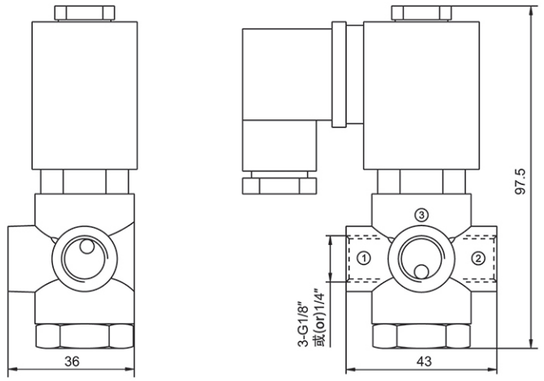

VXF2150-06

VXF2160-10D

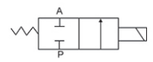

VXF2150 - 06 - AC220V - D

规格代码 Specification Code

接管口径 Joint Pipe Bore

06:3/4"

10:1"

标准电压 Standard Voltage

DC12V
DC24V
AC24V 50/60Hz
AC36V 50/60Hz
AC110V 50/60Hz
AC220V 50/60Hz
AC380V 50/60Hz

接线形式 Wiring Form

空白：表示引线式铁壳线圈 Blank: Lead Wire Type

D：接线盒式封塑线圈 Join Connector

技术参数 Specification

型号 Model	VXF2150-06	VXF2160-10
接管口径 Joint pipe bore	3/4"	1"
最大操作压差 Kgf/cm² Max.Operating Differential Pressure	10	
最小操作压差 Kgf/cm² Min.Operating Differential Pressure	0.31	
断面mm Section	20	27
有效截面积mm² Effective Area of Section	170	330
Cv值 Cv Value	9.5	18.5
排气孔 Exhaust orifice	Rc(G)1/4	

*特殊电压及特殊规格请与厂方接洽。 Please contact factory for special voltage and sepcification.

VXF系列脉冲电磁阀
VXF Series Pulse Solenoid Valve

外形尺寸/Oevrall Dimension

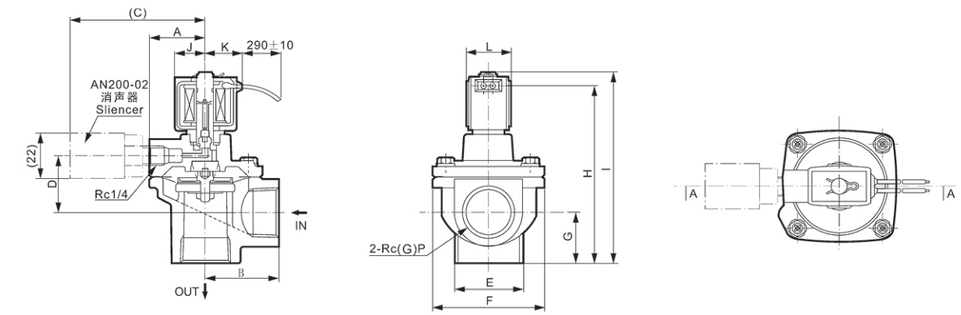

型号 Model	A	B	C	D	E	F	G	H	I	J	K	L	P
VXF2150	33	40	85	32.5	36	66	25	103	110	20	23	30	3/4"
VXF2160	37	48	89	38	45	74	33.5	118	125	20	23	30	1"

内部结构/Inner Structure

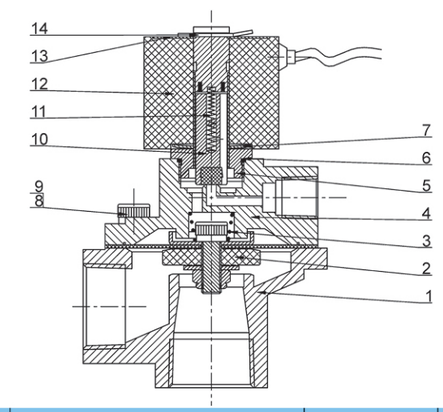

序号 NO.	代号/Code	名称/Name	数量/Number	材料/Material
1	VXF2150-06-01	阀体 Body of Valve	1	LY12
2	VXF2150-06-02	膜片总成 Assembly Of Diaphragm	1	
3	VXF2150-06-03	宝塔拉簧	1	ICr18Ni9Ti
4	VXF2150-06-04	阀盖 Valve Cover	1	LY12
5	VXF2150-06-05	先导头总成 Assembly Of Iron Core	1	
6	VXF2150-06-06	O形密封圈 O-ring	1	PTFE
7	VXF2150-06-07	弹叠	1	ICr18Ni9Ti
8	GB70-85	轻型弹垫 Gasket	4	65Mn
9	GB859-87	内六角螺钉 Socket Hexagon Screws	4	45Mn
10	VXF2150-06-08	动铁芯总成 Assembly Of Iron Core	1	
11	VXF2150-06-09	弹簧 Spring	1	ICr18Ni9Ti
12	VXF2150-06-10	线圈 Coil	1	
13	VXF2150-06-11	铭牌 Name Plate	1	LY12
14	VXF2150-06-12	卡簧	1	弹簧钢

SLG系列电磁阀
SLG Series Solenoid Valve


SLG22-08


SLG23-08

SLG | 23 - 06 - AC220V

工厂代号 Factory Code

位通数 The Position counting

22：二位二通 Two position two way

23：二位三通 Two position three way

接管口径 Joint Pipe Bore

06:1/8″ 08:1/4″

标准电压 Standard Voltage

DC12V DC24V
AC24V 50/60Hz
AC36V 50/60Hz
AC110V 50/60Hz
AC220V 50/60Hz
AC380V 50/60Hz

技术参数 Specification

型号 Model	SLG22-06		SLG22-08		SLG23-06	SLG23-08
工作介质 Working Medium	空气、水、油 / Air, Water, Oil				空气/ Air	
流量孔径 Aperture of Flow Rate (mm)	1.6	2.4	3.2	4.0	1.6	
CV值CV Value	0.10	0.21	0.33	0.43	0.10	
接管口径 Joint Pipe Bore	1/8″		1/4″		1/8″	1/4″
使用压力范围 Working-pressure Range (Kgf/cm^2)	0~15	0~10	0~7	0~5	0~9	
电压范围 Voltage Range	±10%					
油封材质 Material of oil seal	NBR或（or）VITON					

*特殊电压及特殊规格请与厂方接洽。 Please contact factory for special voltage and sepcification.

外形尺寸/Oevrall Dimension

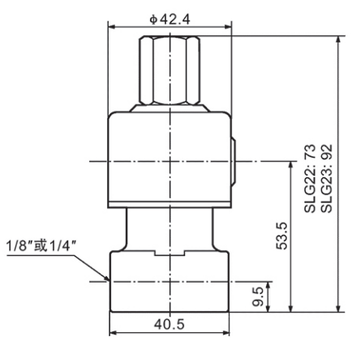

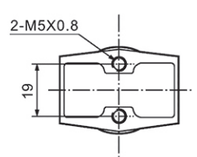

SAB系列电磁阀
SAB Series Solenoid Valve


SAB31-02


SAB41-02


SAB42-02

SAB31 - 01 - 1 - AC110V

规格代号 Specification Code

SAB21:二位二通电磁阀 Two position two way solenoid valve

SAB31:二位二通电磁阀 Two position two way solenoid valve

SAB42：二位二通电磁阀（不锈钢阀体）
Two position two way solenoid valve (Body of Stainless steel)

接管口径 Joint Pipe Bore

01:1/8″

02:1/4″

03:1/2″

流量孔径Aperture of Flow Rate

1:1.5mm

2:2.0mm

3:3.0mm

4:3.5mm

5:4.0mm

6:5.0mm

7:7.0mm

8:10.0mm

标准电压 Standard Voltage

DC12V
DC24V
AC24V 50/60Hz
AC36V 50/60Hz
AC110V 50/60Hz
AC220V 50/60Hz
AC380V 50/60Hz

多用电磁阀 MULTEX AB31·AB41系列

型 号 Model	动作方式 Motion Pattern	接管口径 Bore Size	公称通径(ϕ) mmCv(值)	最高动作压力差 MPa	视在功率(VA) 50Hz(60Hz)	流体温度℃
使用流体：空气·燃氧·真空·（0.1torr)水·温水·煤油·油·（50CST以下）·蒸汽						
AB21-01-1	直动式/Direct Drive (常闭/Normal Close)	1/8"	1.5（0.10）	※0.9-1.5	保持时 11（9） 启动时 15.4（12.6）	-10~40 不冻结
AB21-01-2			2.0（0.15）	※0.5-1.0		
AB21-01-3			3.0（0.31）	※0.2-0.7		
AB21-01-5			4.0（0.54）	※0.1-0.4		
AB21-02-1		1/4"	1.5（0.10）	※0.9-1.5		
AB21-02-2			2.0（0.15）	※0.5-1.0		
AB21-02-3			3.0（0.31）	※0.2-0.7		
AB21-02-5			4.0（0.54）	※0.1-0.4		
AB31-01-1		1/8"	1.5（0.10）	※1~2.5	保持时 12（10） 启动时 17（14）	-10~60 不冻结 蒸汽时 184℃
AB31-01-2			2.0（0.15）	※1~1.5		
AB31-01-3			3.0（0.31）	※0.5~1		
AB31-01-4			3.5（0.42）	※0.4~0.6		
AB31-01-5			4.0（0.54）	※0.25~0.4		
AB31-01-6			5.0（0.80）	※0.15~0.2		
AB31-02-1		1/4"	1.5（0.10）	※1~2.5		
AB31-02-2			2.0（0.15）	※1~1.5		
AB31-02-3			3.0（0.31）	※0.5~1		
AB31-02-4			3.5（0.42）	※0.4~0.6		
AB31-02-5			4.0（0.54）	※0.25~0.4		
AB31-02-6			5.0（0.80）	※0.15~0.2		
AB41-02-1			1.5（0.10）	※1~5	保持时 18（15） 启动时 29（24）	
AB41-02-2			2.0（0.15）	※1~3		
AB41-02-3			3.0（0.31）	※0.9~1.5		
AB41-02-4			3.5（0.42）	※0.6~1.2		
AB41-02-5			4.0（0.54）	※0.5~1		
AB41-02-6			5.0（0.80）	※0.25~0.6		
AB41-02-7			7.0（1.0）	※0.1~0.25		
AB41-03-7		3/8"	7.0（1.0）	※0.1~0.25	保持时 18（15） 启动时 29（24）	-10~60 不冻结 蒸汽时 180℃
AB41-03-8			10.0（1.88）	※0.05~0.1		
AB41-04-8		1/2"	10.0（1.88）	※0.05~0.1		

*特殊电压及特殊规格请与厂方接洽。 Please contact factory for special voltage and sepcification.

*使用流体AC、DC电源的不同，最高工作差压力有变化。
*电压：AC220V（50Hz), DC24V，其他可特殊订货。
*电线连接：直接引线(标准)、DIN接线盒、开式罩壳、接线盒。
*可集成化
*流体是蒸汽时，请在型号后面注上-C4A。


SLG5404-04

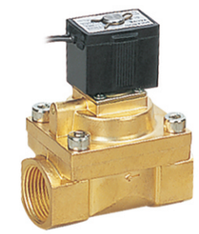
SLG5404-06


SLG5404-06D

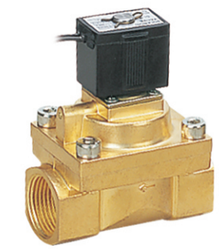
SLG5404-08

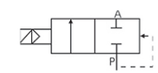

SLG 5404 - 04 - AC110V - D

工厂代号 Factory Code

型号 Model

接管口径 Joint Pipe Bore

04:1/2"
06:3/4"
08:1"

标准电压 Standard Voltage

DC12V
DC24V
AC24V 50/60Hz
AC36V 50/60Hz
AC110V 50/60Hz
AC220V 50/60Hz
AC380V 50/60Hz

接线形式 Wiring Form

空白：表示引线式铁壳线圈 Blank: Lead Wire Type

D：接线盒式封塑线圈 Join Connector

5404系列高压、高温电磁阀
5404 Series High Pressure, High Temperature Solenoid Valve

SLGPC SHENGLING

技术参数 Specification

型 号 Model	SLG5404-04	SLG5404-06	SLG5404-08
工作介质 Working Medium	空气、水、油/Air,Water,Oil		
动作方式 Motion Pattern	先导式/Guide Type		
型式 Type	常闭型/Normal Close Type		
流量孔径 (mm) Aperture of Flow Rate	12	25	25
Kv值 Kv Value	2.0	5.0	10.0
接管口径 Joint Pipe Bore	1/2"	3/4"	1"
使用压力 (kgf/cm²) Working-pressure	气体/Gas: 1～50 液体/Liquid: 1～50	气体/Gas: 1～30 液体/Liquid: 1～25	气体/Gas: 1～30 液体/Liquid: 1～25
最大耐压力 (kgf/cm²) Max. Pressure Resistance	75	40	
工作温度范围 (℃) Operating Temperature Range	-5~150		
使用电压范围 Voltage Range	±10%		
保护等级 Protect Class	IP65		
耗电量 Power Consumption	AC:5.5VA DC:9W		
绝缘性 Insulation	F级(Class)		
本体材质 Material of Body	黄铜/Brass		
油封材质 Material of Oil Seal	聚四氟乙烯(PTFE)		

*特殊电压及特殊规格请与厂方接洽。 Please contact factory for special voltage and sepcification.

外形尺寸/Oevrall Dimension

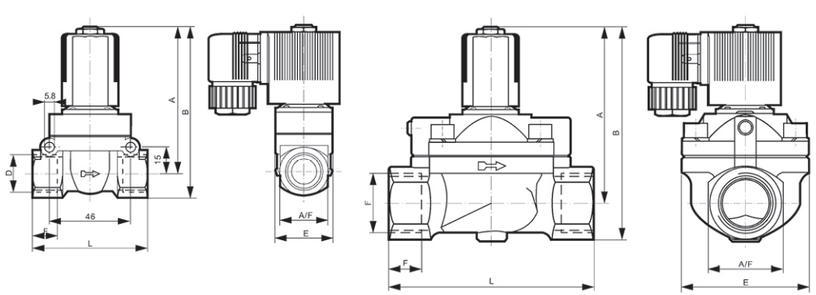

型 号 Model	内孔 (mm)	连接接口	A	B	F	E	L	A/F
SLG5404-04	12.0	1/2"	84	98	13	32	63.5	28
SLG5404-04B	15.0	1/2"	75	89	13	32	63.5	28
SLG5404-06	20.0	3/4"	99.5	125	16	60	91	41
SLG5404-08	25.0	1"	99.5	125	16	60	91	41

0927系列、0955系列二位二通电磁阀
2/2 Way General Purpose Solenoid Valves

SLGPC SHENGLING

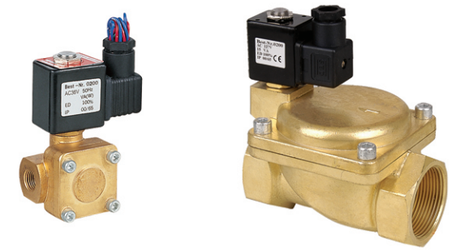

09 - 27 - □ - AC110V

规格代号 Specification Code

09：09系列二位二通电磁阀
09：Two position two way solenoid valve

型式 Type

27：常闭型/Normal Close Type

55：常开型/Normal Open Type

接管口径 Joint Pipe Bore

000/105: G1/4	100/205: G3/8
200/305: G1/2	300/405: G3/4
400/505: G1	500/605: G1 1/4
600/705: G1 1/2	700/805: G2

标准电压 Standard Voltage

DC12V
DC24V
AC24V 50/60Hz
AC36V 50/60Hz
AC110V 50/60Hz
AC220V 50/60Hz
AC380V 50/60Hz

产品说明 Product Introduction

- 1、0927系列阀属常闭型
  0927 series solenoid valves are normally closed.
- 2、0955系列阀属常开型
  0955 series solenoid valves are normally open.
- 3、更换先导头及线圈可作防爆阀
  Replace the solenoid can make the valves explosion-proof.

0927系列、0955系列二位二通电磁阀
2/2 Way General Purpose Solenoid Valves

SLGPC SHENGLING

技术参数 Specification

型 号 Model	0927000	0927100	0927200	0927300	0927400	0927500	0927600	0927700
	0955105	0955205	0955305	0955405	0955505	0955605	0955705	0955805
公称通径 (mm) Orifice Size	8	10	12	20	25	32	40	50
工作压力 (MPa) Operating Pressure	0.07~1.6					0.1~1.6		
工作温度 (℃) Operating Temperature	-5 ~ 80℃(更改密封件温度能达到-5~150℃) / -5 ~ 80℃ for NBR , -5~150℃ for VITON ,EPDM							
有效截面积 (mm^2) Effective Section	20	40	60	110	190	300	400	500
电压 (V) Voltage	AC: 220, 110 DC: 24							

外形尺寸/Oevrall Dimension

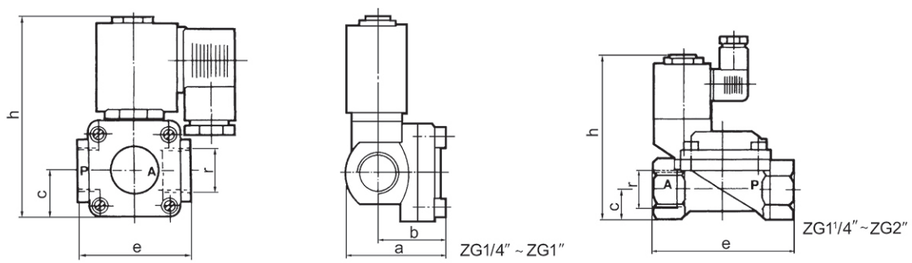

型 号 Model	a	b	c	e	h	r
0927000	45	31.5	22	53	97	G1/4
0955105					114	
0927100					97	G3/8
0955205					114	
0927200					97	G1/2
0955305					114	
0927300	65	44	30	86	113	G3/4
0955405					130	
0927400					113	G1
0955505					130	
0927500	95	47	31	132	136	G1¹/4
0955605					153	
0927600					136	G1¹/2
0955705					153	
0927700	112	55	39.5	160	155	G2
0955805					172	

SLG6213系列电磁阀
SLG6213 Series Solenoid Valve

SLGPC SHENGLING

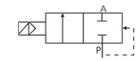


SLG6213-02


SLG6213-04


SLG6213-06


SLG6213-08

技术参数 Specification

型 号 Model		SLG6213-02	SLG6213-03	SLG6213-04	SLG6213-04	SLG6213-06	SLG6213-06	SLG6213-08
公称通径 Inside Nominal Diameter(mm)		4	10		14		25	
接管螺纹 Inside Pipe Screw Thread		G1/8"	G3/8"	G1/2"	G1/2"	G3/4″	G3/4"	G1"
工作压力 (Kgf/cm^2) Working Pressure		0~6	0.3~10					
环境温度 (℃) Environment Temperature		-20~+55	-10~+55					
介质温度 (℃) Medium Temperature		0~+90	-10~+90					
KV值 (m^3/h) Kv Value		11	2	3.6	8.3	8.3	11	11
功率消耗 Power Consumption	AC(VA)	14						
	DC(W)	8						
切换频率 Change Frequency (Hz)		≥1			≥0.5			
电源,电压 Power,voltage		AC:50Hz 24V 36V 110V 220V DC: 24V,12V						

SLG6213系列电磁阀
SLG6213 Series Solenoid Valve

外形尺寸/Oevrall Dimension

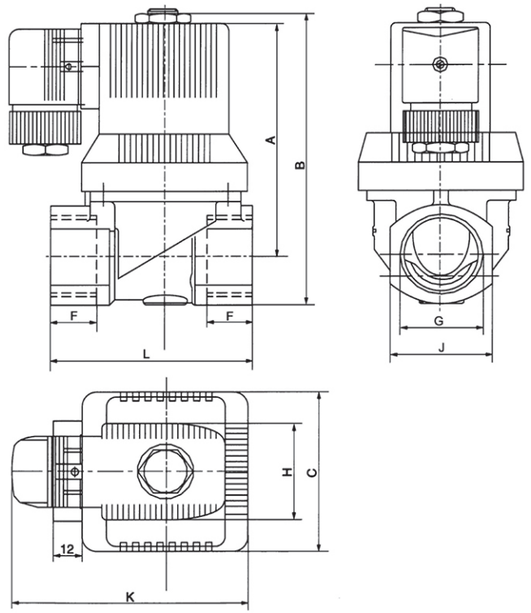

型号 Model	G	C	F	L	J	A	B	H	K
SLG6213-02	G1/4"	35	10	50	26	71	87	40	80
SLG6213-03	G3/8"	35	10	50	26	71	87	40	80
SLG6213-04	G1/2"	35	10	50	26	71	87	40	80
SLG6213-04	G1/2"	45	16	62	31	82	99	40	80
SLG6213-06	G3/4"	45	16	62	31	82	99	40	80
SLG6213-06	G3/4 "	65	18	80.5	41	96	117	40	80
SLG6213-08	G1"	65	18	80.5	41	96	117	40	80

活塞角座阀系列
Piston-operated Angle-seat Valve Series

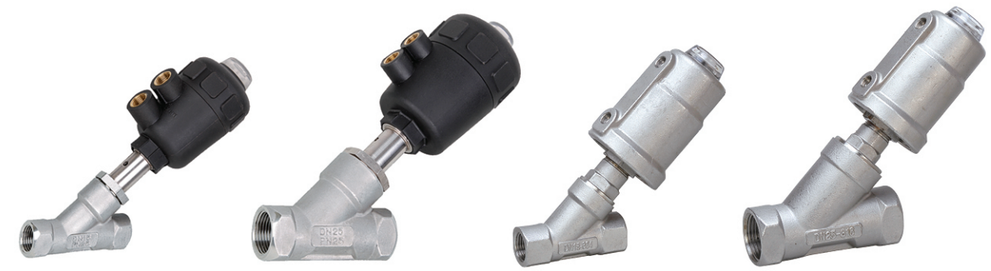

SL2000-15 SL2000-25 SL2000-15 SL2000-25

SL - 2000 - 15 - AC110V

工厂代号 Factory Code

型号 Model

接管口径 Joint Pipe Bore

15:1/2"
20:3/4"
25:1"
32:1 1/4"
40:1 1/2"
50:2"

标准电压 Standard Voltage

DC12V
DC24V
AC24V 50/60Hz
AC36V 50/60Hz
AC110V 50/60Hz
AC220V 50/60Hz
AC380V 50/60Hz

活塞角座阀系列
Piston-operated Angle-seat Valve Series

技术参数 Specification

型 号 Model	SL2000-15	SL2000-20	SL2000-25	SL2000-32	SL2000-40	SL2000-50
接管口径 Joint Pipe Bore	1/2"	3/4"	1"	$1^1/4$"	$1^1/2$"	2"
Kv值 Kv Value	4.2	8	19	27.5	42	55
最大工作压力 (Kgf/cm^2) Max. Working Pressure	0~16	0~11	0~11	0~15	0~12.5	0~10
要求最小控制压力 (Kgf/cm^2) Min. Pilot Pressure	3.9	3.9	4.2	5	4.4	4
介质温度 (℃) Medium Temperature	-10~+180					
流向 Flow Direction	A向或B向 / Flow A or Flow B					

外形尺寸/Oevrall Dimension

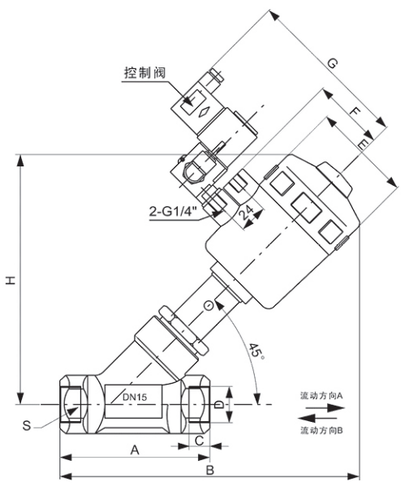

型号 Model	A	B	C	ΦE	F	G	H	L	S
SL2000-15	85	173	12	64	44	112	137	33	27
SL2000-20	95	178	12	64	44	112	145	35	32
SL2000-25	105	212	14	80	52	120	173	40	41
SL2000-32	118	236	16	80	52	120	189	35	55
SL2000-40	130	230	18	80	52	120	189	35	55
SL2000-50	150	238	20	100	52	120	250	38	70

2P系列电磁阀
2P Series Solenoid Valve

2P025

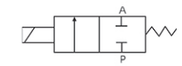

2P - 025 - 06 - AC110V - D

规格代号 Specification Code

2P：二位二通电磁阀(塑钢型)
2P: Two position two way solenoid valve (Plastic Steel Type)

流量孔径 Aperture of Flow Rate

025: 2.5mm

接管口径 Joint Pipe Bore

06: 1/8"

08: 1/4"

标准电压 Standard Voltage

DC12V
DC24V
AC24V 50/60Hz
AC36V 50/60Hz
AC110V 50/60Hz
AC220V 50/60Hz
AC380V 50/60Hz

接线形式 Wiring Form

空白：表示引线式铁壳线圈 Blank: Lead Wire Type

D：接线盒式封塑线圈 Join Connector

2P系列电磁阀
2P Series Solenoid Valve

SLGPC SHENGLING

技术参数 Specification

型 号 Model	2P025-06	2P025-08
使用介质 Medium	空气、水、油、瓦斯/Air,Water,Oil,Gas	
动作方式 Motion Pattern	直动式/Direct Drive Type	
型式 Type	常闭型/Normal Close Type	
流量孔径（mm） Aperture of Flow Rate	2.5	
CV值 CV Value	0.23	
接管口径 Joint Pipe Bore	1/8"	1/4"
使用介质粘度带 Operation Fluid Viscosity	20 CST以下(Below)	
使用压力（kgf/cm²） Working-pressure	0~7	
最大耐压力（kgf/cm²） Max. Pressure Resistance	10.5	
工作温度范围（℃） Operating Temperature Range	-5~80	
使用电压范围 Voltage Range	±10%	
耗电量 Power Consumption	AC:7VA/50Hz; 9VA/50Hz, DC:6W	
本体材质 Material of Body	工程塑钢/Engineering Plastic Steel	
油封材质 Material of Oil Seal	NBR,EPDM或VITON	

外形尺寸/Oevrall Dimension

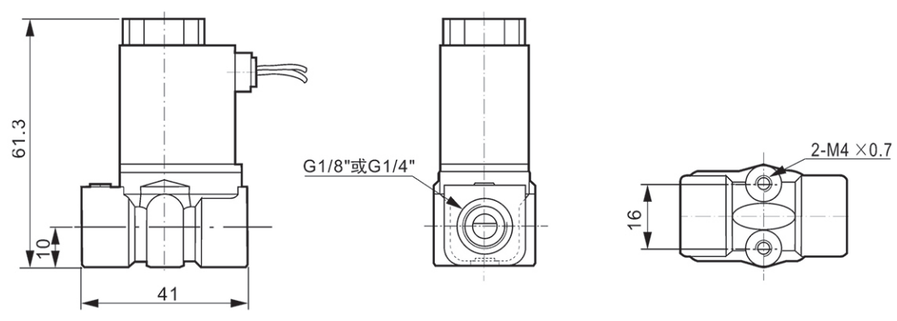

KT可调式蒸汽电磁阀
KT Orifice Adjustable Steam Solenoid Valve

SLGPC SHENGLING


KT-6A


KT-6

性能特点 Features

- 1、独立安装在熨烫设备上。 1. Can be installed directly on steam iron device as flow control switch.
- 2、分可调和不可调两种。 2. Including adjustable and un-adjustable types.
- 3、全部采用耐热材料，高温达H级。 3. Fully made of heat resistant material, can reach H Grade.
- 4、可控制蒸汽的流量，方便操作。 4. Adjust the flow of steam, easily to be operated.
- 5、密封性能良好，电气部分防水，防潮。 5. Direct acting type with good sealing structure, and water-proof character.

技术参数 Specification

型 号 Model	KT-6A	KT-6
流体介质 Medium	水、蒸汽/Water, Steam	
动作方式 Motion Pattern	直动式 Direct Drive Type	
型式 Type	常闭型，二位二通/ Normal Close Type，Two-position Two-way	
流量孔径 (mm) Aperture of Flow Rate	2.5	0~2.5
接管口径 Joint Pipe Bore	G1/4”，G1/8”	
使用压力 Working-pressure	0~0.8Mpa	
使用温度 Ambient Temperature	0.1~180℃	
电压范围 Voltage Range	AC24, AC110V, AC220-240V,50/60Hz ±10%	
本体材质 Material of Body	黄铜/Brass	
密封材质 Seal	氟橡胶、聚四氟乙烯 /PTFE，VITON	

外形尺寸/Oevrall Dimension

KT-6A

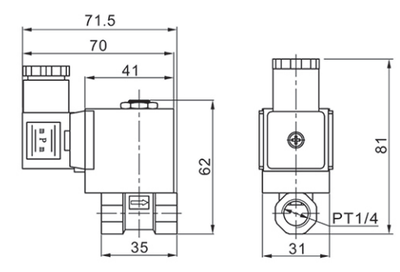

KT-6

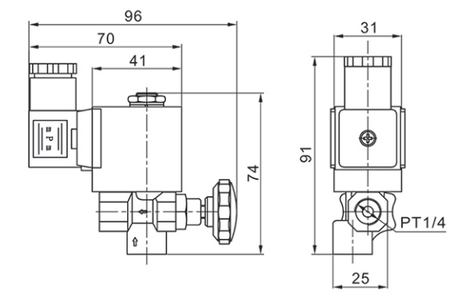

JZY系列电磁阀
JZY Series Solenoid Valve


JZY20DC-01


JZY25DC-01


JZY25DC-02


JZY25DC-03


JZY25DC-04

技术参数 Specification			
介质 Medium	燃料油、气、水等 Fuel Oil, Gas, Water and so on	过冲量 (关闭时间/Closed Time)	设定提前量 Enactment Advance Capacity 0.5L
环境温度 Environment Temperature	-20~50℃		开枪压力 Shoot Pressure 0.115MPa < 0.3L
介质温度 Fluid Temperature	-20~50℃	电压输入 Voltage Input	220VAC 50Hz
压力范围 Pressure Range	3.5Kgf/cm^2（最大/Max.） 0.35Kgf/cm^2（最小/Min.）	电压偏差 Voltage Warp	±30%
泄漏量 Leak Capacity	0	相对湿度 Opposite Humidity	≤95%
流量 Flow	＞42L/min（大流量/Big Flow）	绝缘强度 Insulation Intension	≥20MΩ
关枪压力 Shut-gun Pressure 0.175MPa 开枪压力 Shoot Pressure 0.115MPa	3.5-4L/min（小流量/Small Flow）	引线长度 Down-lead Length	1.5m(标准/Standard)
工作制式 Working	100%	功率 Power	2x5.5w
防爆标志 Explode Sign	Exm Ⅱ T3	线圈等级 Coil Class	H

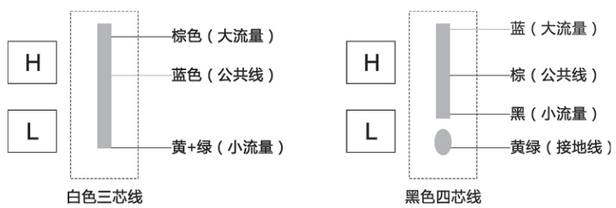

SLG21106系列电磁阀
SLG21106 Series Solenoid Valve


SLG-21106

技术参数 Specification	
阀门类型 Valve Type	二位二通先导式电磁阀，常闭 Two-position Two-way Guide Type Solenoid Valve, Normal Close Type
阀体材料 Material of Valve Body	黄铜/Brass
密封材料 Seal Material	三元乙丙橡胶/EPDM
接口尺寸 Joint Pipe Bore（G）	Φ6
通径 Bore	11
流体温度 Fluid Temperature (℃)	最小（Min.）-40； 最高（Max.）120
环境温度Environment Temperature (℃)	最小（Min.）-40； 最高（Max.）85

JZYDK系列电动快速启闭阀
JZYDK Series Electric Rapid Opening and Closing Valve

技术参数 Specification	
型号 Model	JZYDK
产品规格 Product Size	1/2"，3/4"，1"，1^1/4"（可选 Optional）
最大工作压力 Max. Working Pressure	1MPa
流通介质 Working Medium	水、空气/Water，Air
额定电压 Rated Voltage	AC220V
静态电流 Working Current	≤80MA
开关的时间 Open/Close Time	≤5S
寿命 Life	50000次
阀体材料 Valve Body Material	黄铜、黄铜镀镍、304、316（可选 Optional）
执行器材料 Actuator Material	工程塑料/Engineering Plastics
环境温度 Environment Temperature	-15℃~50℃
液体温度 Liquid Temperature	2℃~90℃
手动方式 Manually Type	带手动、不带手动/With manual, Without manual（可选 Optional）
线路控制方式 Line control way	可选 Optional
阀球 Valve Ball	黄铜镀铬 Chrome plated brass 、304、316（可选 Optional）
垫座 Gasket	PTFE
密封件 Sealing Material	EPDM
阀开关指示窗 Indicator	带、不带/With, Without（可选 Optional）

JZYDK系列电动快速启闭阀
JZYDK Series Electric Rapid Opening and Closing Valve

SLGPC SHENGLING

工作压力及启闭时间 Working Pressure & Open/Close Time			
序号 NO.	工作压力 Working Pressure (Mpa)	接管口径 Joint Pipe Bore (mm)	开关时间 Open/Close Time
1	PN1.6~2.5	DN15~DN100	≤3S
2	PN1.6~2.5	DN125~DN200	≤3S
3	PN4.0~6.4	DN15~DN50	≤3S
4	PN4.0~6.4	DN65~DN100	≤3S
5	PN10.0~21.0	DN15~DN25	≤3S
6	PN10.0~21.0	DN32~DN50	≤5S

主要技术参数 The Main Technical Parameters	
公称通径（DN） Nominal Diameter	球阀 Ball Valve：15、20、25、32、40、50、65、80、100、125、150、200
	蝶阀 Butterfly Valve：50、65、80、100、125、150、200、300
连接方式 The Connection Method	球阀 Ball Valve：DN15~50 英制管螺纹 Inch pipe thread、焊接式 Welded、法兰式 Flange； DN65~200 法兰式 Flange
	蝶阀 Butterfly Valve：法兰式和对夹式 Flange & Wafer
工作温度 Working Temperature	普通型 Ordinary ≤130℃　中温型 Medium temperature ≤180℃ 高温型 High temperature ≤250℃　超高温型 Ultra high temperature type ≤450℃
环境温度 Environment Temperature	常规型 Conventional type：-20℃~+40℃　特殊型 Special type：-40℃~+60℃
电源电压 Power Supply Voltage	AC220V DC24V（特殊电压可定制 Special voltage can be customized）
动作范围 Motion Range	球阀 Ball Valve：0~90°（二通 Two-way）；0~90°/0~135°（三通 Three-way）； 0~90°/0~180° (四通 Four-way)
	蝶阀 Butterfly Valve：0~90°
驱动功率 Driving Power	按压力等级不同可分为 According to the grades of pressure can be divided into： 6W、18W、25W、40W、60W、90W、120W、180W
密封形式 Seal Form	四氟软密封 Four fluorine soft seal（普通型 Ordinary） 金属硬密封 Metal hard seal（高温型 High temperature）
工作通路 Work Pathway	球阀 Ball Valve：二通、三通、四通 Two-way, Three-way, Four-way
材质 Material	铸钢体、锻钢体、不锈钢体以及非金属材质 Cast steel, Forged steel, Stainless steel and nonmetal material； 蝶阀阀芯阀材质 Butterfly valve core material：1Cr 18Ni9Ti（304不锈钢）
防护等级 Protection Grade	IP65　IP67
防爆型 Explosion-proof Type	防爆等级 Explosion-proof grade ExdIICT4

SLG二位五通截止式电磁阀(老虎阀)
SLG 5/2 Way Tiger Valve

SLGPC SHENGLING

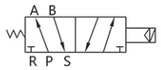

SLG - 5 - 08 - AC220

型号 Model

电磁阀，不带F型电磁线圈
Solenoid valve without type F magnet coil

SLG：单电控电磁阀 Single electric control valve

SLGA：单控气控阀 Single control pneumatic valve

阀功能 Valve function

SLG
5：二位五通，单电控
5： 5/2 way solenoid valve, single electric control
3：二位三通，单电控
3：3/2 way solenoid valve, single electric control

SLGA
5：二位五通，单气控
5：5/2way air pilot valve, single air control
3：二位三通，单气控
3: 3/2way air pilot valve, single air control

气接口 Pneumatic connection

06: G1/8"

08: G1/4"

标准电压 Standard Voltage

DC12V
DC24V
AC24V 50/60Hz
AC36V 50/60Hz
AC110V 50/60Hz
AC220V 50/60Hz
AC380V 50/60Hz

性能特点 Features

- 1、大流量 Large flow
  标准额定流量达到1300L/min（Cv=1.32），可胜任大缸径长行程气缸的供气要求。
  Featured flow at 1300 L/min（Cv=1.32）, meet the demand of large bore and long stroke cylinder.
- 2、气源净化要求低 Low requirement quality of air filteration
  新型的同轴截止式结构，克服了滑柱式结构防尘能力弱的特点。
  Coxial structure design with better dust risistance function than spool type valve.
- 3、密封可靠，寿命长 Reliable quality sealing with longer durability
  同轴截止式结构避免了密封件直接摩擦阀体，大大提高了密封件及阀体的寿命；密封件采用聚氨酯材料，寿命得以保证。
  Coxial structure design avoids direct friction between seal and valve body.
  Significantly increases the life of seal and valve body.
  Seal material is polyurethane to ensure better durability.

技术参数 Specification

型号 Model	SLG
位置数 Valve Type	二位五通 5/2 way
有效截面积 Effective Cross Section Area	22.5mm^2 (CV=1.32)
接管口径 Port Size	进气 = 出气 = 排气 = G1/4"/G1/8" Inlet, Outlet, Exhaust Port = G1/4"/ G1/8"
工作介质 Filter Precision	经40微米过滤的空气 40 Micron Filtered Air
动作方式 Operation	内部先导式 Internal Piloted
使用压力 Working-pressure	0.25 ~ 1.0MPa
最大耐压力 Max. Test Pressure	1.2MPa
工作温度 Max. Ambient Temperature	5 ~ 50℃
电压范围 Operating Voltage Tolerance	±10%
耗电量 Power Consumption	AC: 5.5VA DC: 4.8W
绝缘性及防护等级 Protection	F级(Class) . IP65 / F Class. IP65
接线形式 Wiring / Connector	出线式或端子式 Cable / Lead Wire or DIN Connector
最高动作频率 Switching Frequency	每秒五次 5 Cycles / Sec
最短励磁时间 Response Time	0.05秒 Sec.

SLG二位五通截止式电磁阀(老虎阀)
SLG 5/2 Way Tiger Valve

零件表/Parts

序号 NO.	代号 Code	名称 Name	数量 Number	材料 Material
1	XYMFH-5-1/4-01	阀体 Body Of Valve	1	压铸铝合金 Die Casting Aluminum Alloy
2	XYMFH-5-1/4-02	后盖 Back Cover	1	铝蓝色氧化 Aluminum Oxide Blue
3	XYMFH-5-1/4-03	硫化件 Sulfide Pieces	1	铝制品硫化 Aluminum Sulfide
4	XYMFH-5-1/4-04	隔套 Spacer	1	铝蓝色氧化 Aluminum Oxide Blue
5	XYMFH-5-1/4-05	阀杆 Valve Rod	1	6061
6	XYMFH-5-1/4-06	塑化件 Plasticizing Pieces	1	铝制品塑化 Aluminum Plasticizing
7	XYMFH-5-1/4-07	O型密封圈 O-ring	1	NBR
8	XYMFH-5-1/4-08	先导座 Iron Core Seat	1	压铸铝合金 Die Casting Aluminum Alloy
9	XYMFH-5-1/4-09	卡簧 Circlip	1	A3
10	XYMFH-5-1/4-10	O型密封圈 O-ring	1	NBR
11	XYMFH-5-1/4-11	弹簧 Spring	1	65MN
12	XYMFH-5-1/4-12	O型密封圈 O-ring	1	NBR
13	XYMFH-5-1/4-13	O型密封圈 O-ring	1	NBR
14	XYMFH-5-1/4-14	工型垫 With Mat	1	橡胶 Rubber
15	XYMFH-5-1/4-15	六角螺母 Hexagonal Nut	1	A3
16	XYMFH-5-1/4-16	内六角螺钉 Socket Head Cap Screw	2	镀镍 Nickel Plating
17	XYMFH-5-1/4-17	先导头 Iron Core	1	组件 Components
18	XYMFH-5-1/4-18	O型密封圈 O-ring	1	NBR
19	XYMFH-5-1/4-19	手动杆 Manual Rod	1	锌合金 Zinc Alloy
20	XYMFH-5-1/4-20	异形垫 Special-shaped Pad	1	NBR
21	XYMFH-5-1/4-21	螺母 Nut	1	6061
22	XYMFH-5-1/4-22	线圈 Coil	1	组件 Components
23	XYMFH-5-1/4-23	Φ3钢珠 Steel Ball	1	304
24	XYMFH-5-1/4-24	消声片 Silencing Slice	1	铜 Brass

SLG二位五通截止式电磁阀(老虎阀)
SLG 5/2 Way Tiger Valve

内部结构/Inner Structure

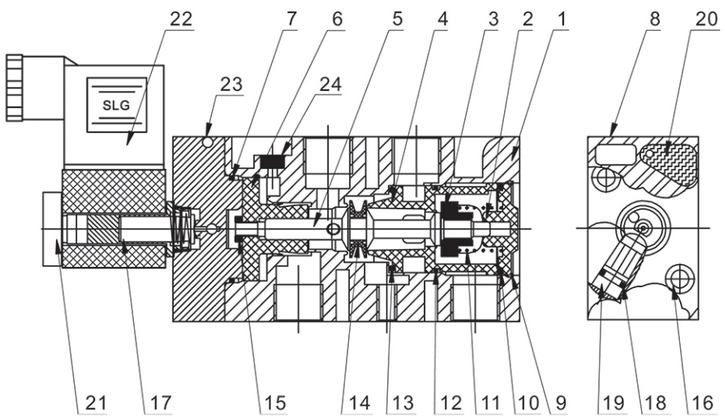

外形尺寸图/Overall Dimension

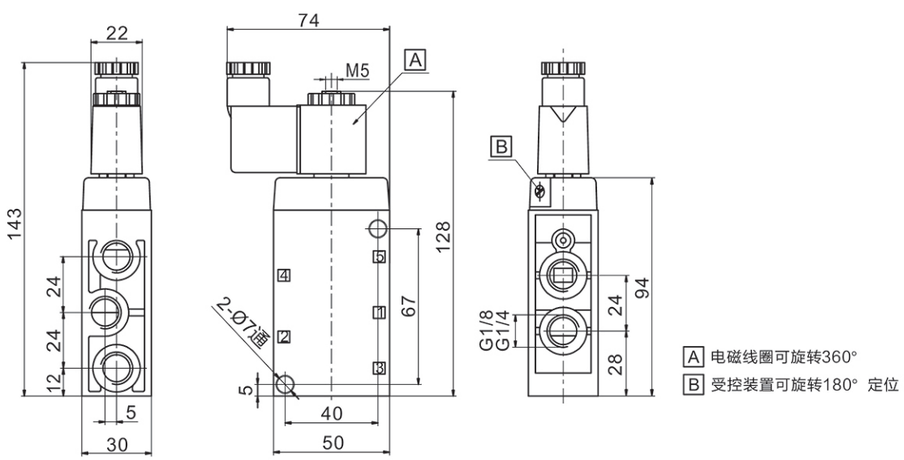

HLP系列压力控制器
HLP Series Pressure Control

HLP110
HLP506
HLP506M

HLP530
HLP530D

HLP530M

HLP830HLM

HLP830M

微动开关电器数据 Slight moring switch's data

额定电压 V Specified Voltage / 额定电流 A Specified Electric Current	A.C.125	A.C.125
非诱导电流 Disguide Load	48	12
最大负荷 Max. Load	48	12
瞬间电流 Twinking Electric Curret	228	72

联结方式 Way of connection

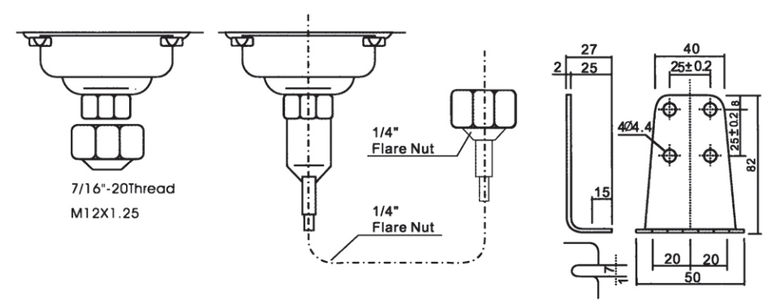

HLP系列压力控制器
HLP Series Pressure Control

SLGPC SHENGLING

技术参数 Specification							
型号 Model		调节范围 Regular Limits		开关压差 Switch Voltage Disparity		出厂设定 Setting of Learing the Factory	
		最小Min.	最大 Max.	最小Min.	最大Max.	切断(接通) (cut-off) Link-up	切断(接通) (cut-off) Link-up
HLP110		0.1	1	0.1	0.3	0.6	0.5
HLP506		-0.07	0.6	0.06	0.4	0.3	0.2
HLP506M		-0.07	0.6	复位压差≤ 0.4(Duplicate Voltage Disparity)		0.3	手动复位(Manual Restoration)
HLP530		0.5	3	固定 0.3 to 0.5 (Fixed 0.3 To 0.5)		2	1.5
HLP530D		0.5	3	0.5	1	2	1.5
HLP530M		0.5	3	复位压差≤ 0.4(Duplicate Voltage Disparity)		2	手动复位(Manual Restoration)
HLP830	低压端 Low Voltage End	-0.07	0.6	0.06	0.4	0.3	0.2
	高压端 High Voltage End	0.5	3	固定 0.3 to 0.5 (Fixed 0.3 to 0.5)		2	1.5
HLP830HLM	低压端 Low Voltage End	-0.07	0.6	复位压差≤ 0.4(Duplicate Voltage Disparity)		0.3	手动复位(Manual Restoration)
	高压端 High Voltage End	0.5	3	复位压差≤ 0.4(Duplicate Voltage Disparity)		2	手动复位(Manual Restoration)
HLP830HM	低压端 Low Voltage End	-0.07	0.6	0.06	0.4	0.3	0.2
	高压端 High Voltage End	0.5	3	复位压差≤ 0.4(Duplicate Voltage Disparity)		2	手动复位(Manual Restoration)

电磁阀配件
Solenoid Valve Fittings

SLGPC SHENGLING

2W(2L,US)大口径线圈/2W(2L,US) Large Aperture Coil	
线圈孔径、高度 Coil Aperture,height	Φ23X55
适用功率及电压 Applicable Power And Voltage	AC 28VA 24-380V DC 24W 24-380V

2W(UW)系列线圈/2W(UW) Series Coil	
线圈孔径、高度 Coil Aperture,height	Φ16X17
适用功率及电压 Applicable Power And Voltage	AC 28VA 24-380V DC 24W 24-380V

2W(UD)系列线圈/2W(UD) Series Coil	
线圈孔径、高度 Coil Aperture,height	Φ14X31
适用功率及电压 Applicable Power And Voltage	AC 28VA 24-380V DC 12W 6-380V

2W(2L,US)大口径塑封线圈 2W(2L,US) Large Aperture PlasticCapsulation Coil	
线圈孔径、高度 Coil Aperture,height	22X55
适用功率及电压 Applicable Power And Voltage	AC 28VA 24V-380V DC 24W 24V-380V

	AB310A	AB410A	AB410B	AB510
线圈孔径、高度 Coil Aperture,height	Φ14X31	Φ16X38	Φ16X38	Φ16X39
适用功率及电压 Applicable Power And Voltage	AC 28VA 24-380V DC 18W 12-220V			

PU系列线圈/PU Series Coil	
线圈孔径、高度 Coil Aperture,height	14.5X42
适用功率及电压 Applicable Power And Voltage	AC 15VA 24-380V DC 12.5W 12-110V

防爆线圈/Blast-proof Series Coil				
线圈孔径、高度 Coil Aperture,height	Φ16X44	Φ9X31	Φ14X44	Φ20X63
功率 Power	AC 5.5 VA DC 5W			

VX系列线圈/VX Series Coil	
线圈孔径、高度 Coil Aperture,height	Φ11X35
适用功率及电压 Applicable Power And Voltage	AC 13VA 12-380V DC 8W 6-380V

2V,2P系列线圈/2V,2P Series Coil	
线圈孔径、高度 Coil Aperture,height	Φ9X29.5
适用功率及电压 Applicable Power And Voltage	AC 8VA 12-220V DC 6W 6-110V

电磁阀定时器/Valve Timer	
适用于DIN3650B插座式线圈/For DIN43650B Socket Type Coil	
电压范围 Use Voltage Range	24-240V
防护等级 Protect Class	IP65

PU220系列膜片/PU220 Series Diaphragm	
型号/Model	
PU220-03A	PU220-06A
PU220-04A	PU220-08A

PU225系列膜片/PU225 Series Diaphragm	
型号/Model	
PU225-03A	PU225-06A
PU225-04A	PU225-08A

2W系列膜片/2W Series Diaphragm		
型号/Model		
2W-160-15	2W-250-25	2W-400-40
2W-200-20	2W-350-35	2W-500-50

电磁阀配件
Solenoid Valve Fittings

2L(US)系列活塞/2L(US) Series Piston	
型号/Model	
2L-170-10/15/20	2L-350-35/40
2L-200-25	2L-500-50

2W(UD)系列先导头/2W(UD) Series Armature Sets		
孔径 Aperture	Φ13.5	
适用型号 Model	2W025-06	2W025-08

2W(UD)系列先导头/2W(UD) Series Armature Sets			
孔径 Aperture	Φ16		
适用型号 Model	2W160-10/15	2W200-20	2W250-25

2W(UD)系列先导头/2W(UD) Series Armature Sets			
孔径 Aperture	Φ20		
适用型号 Model	2W350-35	2W400-40	2W500-50

PU系列先导头/PU Series Armature Sets				
孔径 Aperture	Φ14.5			
适用型号 Model	PU220-03A	PU220-04A	PU220-06A	PU220-08A
	PU225-03A	PU225-04A	PU225-06A	PU225-08A
	PU225-12A	PU225-14A	PU225-20A	

2L系列先导头/2L Series Armature Sets		
孔径 Aperture	Φ20	
适用型号 Model	2L-170-10/15/20	2L-350-35/40
	2L-200-25	2L-500-50

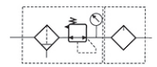

MACP300 - 08A - □ - T8 - BSP

型号 Model

配管口径代号 Pipe-caliber Code

08A：PT1/4

10A：PT3/8

D:自动排水阀 Automatic for drainage valve(MADV300)

代号 code

T型连接块配管口径
T type connecting block pipe-caliber

T08：PT1/4

T10：PT3/8

配管口螺牙 Pipe-caliber thread tooth

无/No：PT牙/Tooth

BSP：BSP牙/Tooth

NPT：NPT牙/Tooth

空气调理组合（三点组合）
Air Conditioning Combination

技术参数 Specification

型号 Model	MACP300	
组件 Components	MAFR300，MAL300	
配管口径代号 Pipe-caliber Code	08A	10A
配管口径尺寸 Pipe-caliber Size	PT1/4	PT3/8
使用流体 Using Fluid	空气/Air	
使用压力范围 Operating Pressure Range	0~9.9kgf/cm^2	
耐压力 Pressure Resistance	15kgf/cm^2	
设定压力范围 Set Pressure Range	0.5~8.5kgf/cm^2	
周围温度 Ambient Temperature	-5~+60℃(不冻结/Not frozen)	
过滤精度 Filtering Accuracy	标准/standard：5μm　选用/choice：40μm	
油杯贮油容量 Oil Storage Capacity of Cup	55c.c	
油滴下最小空气流量 The Smallest Drop of Air Traffic	50L/min	60L/min
建议润滑用油 Suggested Lube	轮机油/Round of oil：ISO-VG32	
附属配件 Subsidiary Accessories	压力表，T型支架/Pressure guage,T type manometer	
重量 Weight	720g	

内部结构图/Inner Structure

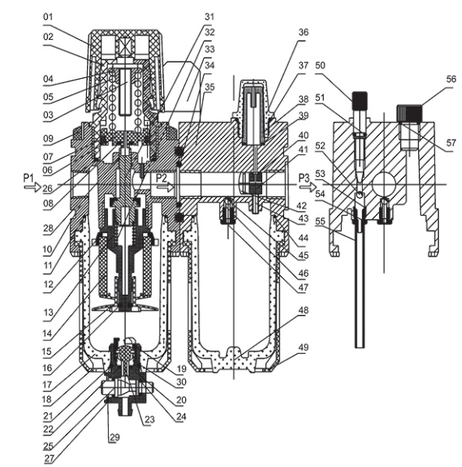

序号 NO.	名称/ Name	序号 NO	名称/ Name	序号 NO	名称/ Name	序号 NO	名称/ Name
1	调压旋钮	16	O型密封圈三	31	阀芯	46	弹簧四
2	阀盖	17	存水杯	32	弹簧二	47	进气嘴
3	调压轴	18	视察罩一	33	固定支架总成	48	存油杯
4	调压六角螺帽	19	放水内室	34	O型密封圈十	49	视察罩二
5	弹簧一	20	放水阀座	35	阀体二	50	调油针
6	活塞	21	O型密封圈四	36	油窗	51	O型密封十五
7	Y型密封圈	22	O型密封圈五	37	O型密封圈十一	52	钢球二
8	O型密封圈一	23	放水阀芯	38	滴油管道	53	O型密封十六
9	固定环	24	O型密封圈六	39	O型密封圈十二	54	进油嘴
10	阀体一	25	放水手柄	40	O型密封圈十三	55	输油管
11	O型密封圈二	26	O型密封圈七	41	挡风方块	56	注油螺栓
12	旋风叶片	27	O型密封圈八	42	挡风片	57	O型密封圈十七
13	导流器	28	O型密封圈九	43	固定螺丝		
14	滤芯	29	挡圈	44	O型密封圈十四		
15	挡水板	30	弹簧三	45	钢球一		

外形尺寸图/Overall Dimension

选用配件：T型连接块
Choice Accessories T
Type Connecting Block
MACP300-T*

	PT
T8	PT1/4
T10	PT3/8

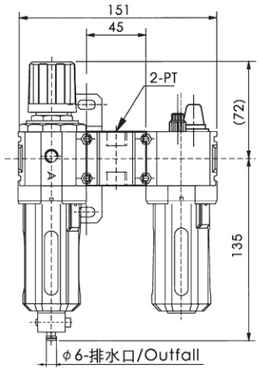

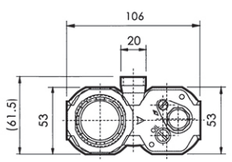

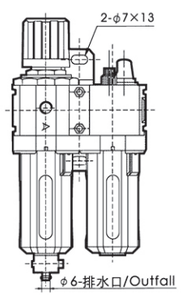

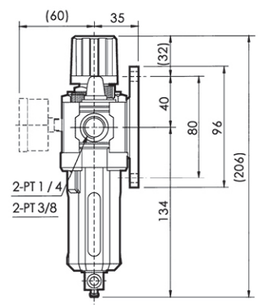

流量特性图/Flow of Plans

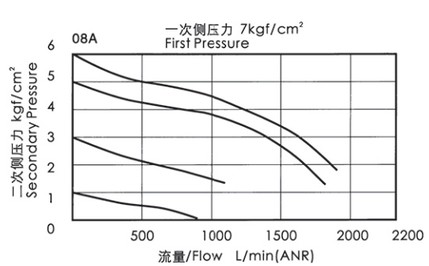

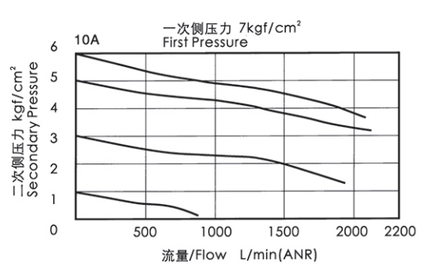

空气调理组合（三点组合）
Air Conditioning Combination

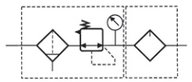

MACP401 - 15A - □ - BSP

型号 Model

配管口径代号 Pipe-caliber Code

08A：PT1/4

10A：PT3/8

15A：PT1/2

无：标准型 NO：Standard Type

C：外接压力表 External pressure gauges

D：自动排水阀 Automatic drainage valves

H：高压型 High-pressure type

P：压力开关 Pressure switch

配管口螺牙 Pipe-caliber Thread Tooth

无/No：PT牙/Tooth

BSP：BSP牙/Tooth

NPT：NPT牙/Tooth

技术参数 Specification

型号 Model	MACP401		
组件 Components	MAFR401，MAL401		
配管口径代号 Pipe-caliber Code	08A	10A	15A
配管口径尺寸 Pipe-caliber Size	PT1/4	PT3/8	PT1/2
使用流体 Using Fluid	空气/Air		
使用压力范围 Operating Pressure Range	0~15kgf/cm^2		
耐压力 Pressure Resistance	20kgf/cm^2		
设定压力范围 Set Pressure Range	标准型/Standard type：1~8.5kgf/cm^2 高压型/High pressure type：1~15kgf/cm^2		
周围温度 Ambient Temperature	-5~+60℃(不冻结/Not frozen)		
过滤精度 Filtering Accuracy	标准/standard：40μm　选用/choice：5μm		
油杯贮油容量 Oil Storage Capacity of Cup	200c.c		
油滴下最小空气流量 The Smallest Drop of Air Traffic	30L/min	65L/min	80L/min
建议润滑用油 Suggested Lube	轮机油/Round of oil：ISO-VG32		
附属配件 Subsidiary Accessories	压力表，L型支架/Pressure guage,L type manometer		
重量 Weight	1518g		

▲压力低于0.5kgf/cm^2，可自动排水。Pressure of less than 0.5kgf/cm^2, automatically drainage.

内部结构图/Inner Structure

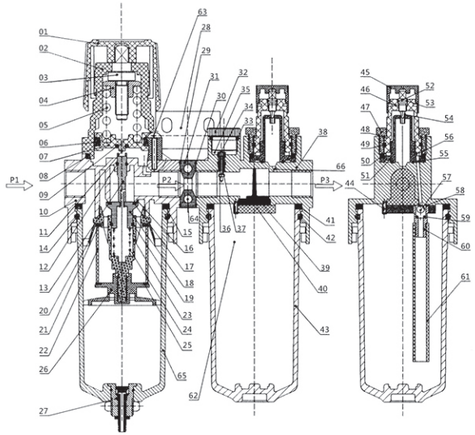

序号 NO.	名称/ Name	序号 NO	名称/ Name	序号 NO	名称/ Name	序号 NO	名称/ Name	序号 NO	名称/ Name
1	调压旋钮	16	阀口	31	固定方块	46	油窗	61	输油管
2	阀盖	17	凸缘	32	注油螺栓	47	刻度盘	62	存油杯上腔
3	调压轴	18	阀芯	33	O型密封八	48	O型密封十	63	螺钉二
4	调压六角螺帽	19	O型密封五	34	喷嘴杆	49	O型密封十一	64	螺钉三
5	弹簧一	20	旋风叶片	35	阀座腔室	50	O型密封十二	65	存水杯
6	Y型密封	21	垫片一	36	喷嘴	51	滴油管道	66	小口
7	活塞	22	滤芯	37	喷嘴口	52	调油针		
8	O型密封一	23	导流器	38	阀体二	53	O型密封十三		
9	O型密封二	24	弹簧二	39	阻尼挡风	54	滴油口		
10	阀体一	25	垫片二	40	固定挡板	55	O型密封十四		
11	活塞口	26	挡水板	41	弹性垫圈二	56	油窗内腔		
12	O型密封三	27	排水系统	42	O型密封九	57	钢珠		
13	阀杆	28	固定支架	43	存油杯	58	O型密封十五		
14	O型密封四	29	O型密封六	44	螺钉一	59	O型密封十六		
15	弹型垫圈	30	O型密封七	45	调油帽	60	油嘴		

空气调理组合（三点组合）
Air Conditioning Combination

外形尺寸/Oevrall Dimension

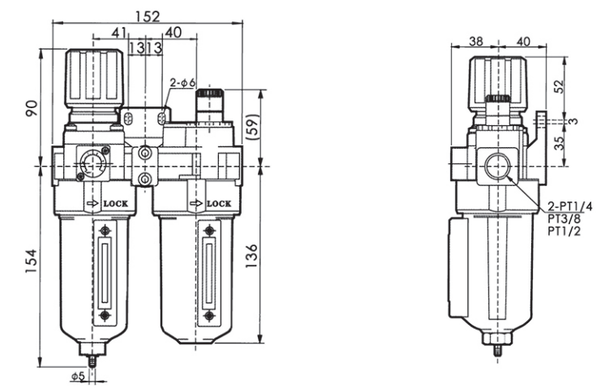

流量特性图/Flow of Plans

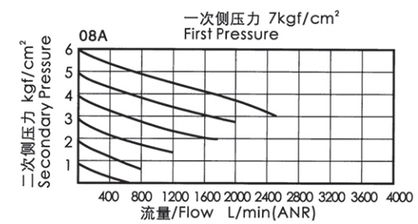

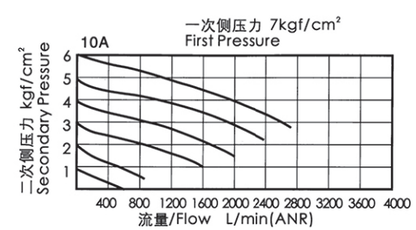

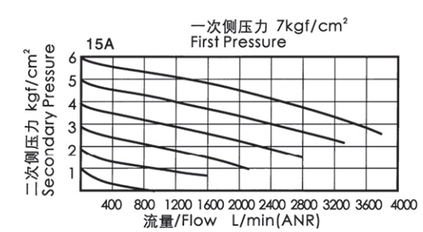

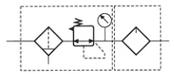

MACT300 - 10A - □ - T8 - BSP

型号 Model

配管口径代号 Pipe-caliber Code

08A：PT1/4

10A：PT3/8

D:自动排水阀 Automatic for drainage valve(MADV300)

代号 Code

T型连接块配管口径
T type connecting blockpipe-caliber

T08：PT1/4

T10：PT3/8

配管口螺牙 Pipe-caliber thread tooth

无/No：PT牙/Tooth

BSP：BSP牙/Tooth

NPT：NPT牙/Tooth

空气调理组合（三点组合）
Air Conditioning Combination

技术参数 Specification

型号 Model	MACT300	
组件 Components	MAF300，MAR301，MAL300	
配管口径代号 Pipe-caliber Code	08A	10A
配管口径尺寸 Pipe-caliber Size	PT1/4	PT3/8
使用流体 Using Fluid	空气/Air	
使用压力范围 Operating Pressure Range	0~9.9kgf/cm^2	
耐压力 Pressure Resistance	15kgf/cm^2	
有效断面积 Effective Basal Area	32mm^2	34mm^2
设定压力范围 Set Pressure Range	0.5~8.5kgf/cm^2	
周围温度 Ambient Temperature	-5~+60℃(不冻结/Not frozen)	
过滤精度 Filtering Accuracy	标准/standard：5μm　选用/choice：40μm	
油杯贮油容量 Oil Storage Capacity of Cup	55c.c	
油滴下最小空气流量 The Smallest Drop of Air Traffic	50L/min	60L/min
建议润滑用油 Suggested Lube	轮机油/Round of oil：ISO-VG32	
附属配件 Subsidiary Accessories	压力表，T型支架/Pressure guage,T type manometer	
重量 Weight	1000g	

内部结构图/Inner Structure

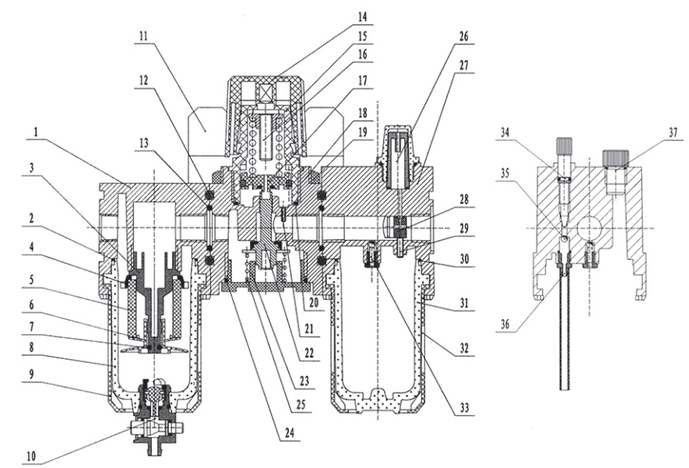

序号 NO.	名称/ Name	序号 NO	名称/ Name	序号 NO	名称/ Name	序号 NO	名称/ Name
1	过滤阀体	11	支架组件	21	反馈导管	31	存油杯
2	O型圈一	12	固定螺钉	22	阀芯总成	32	视察罩二
3	导流器	13	O型圈三	23	阀座	33	进气嘴总成
4	旋风叶片	14	调压旋钮	24	O型密封圈	34	调节阀总成
5	滤芯	15	阀盖	25	弹簧	35	钢球
6	淌水板	16	调压轴组件总成	26	油窗总成	36	进油管道总成
7	O型圈二	17	活塞总成	27	润滑器本体	37	注油螺栓总成
8	存水杯	18	调压本体	28	阻尼挡风总成		
9	视察罩一	19	固定环	29	螺钉		
10	排水系统	20	O型圈	30	O型圈		

外形尺寸图/Overall Dimension

选用配件：T型连接块
Choice Accessories T
Type Connecting Block
MACT300-T*

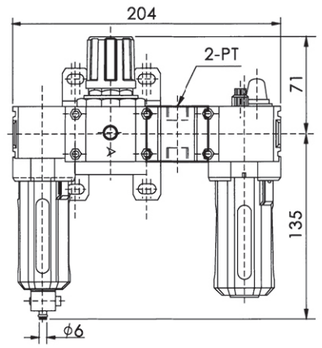

	PT
T8	PT1/4
T10	PT3/8

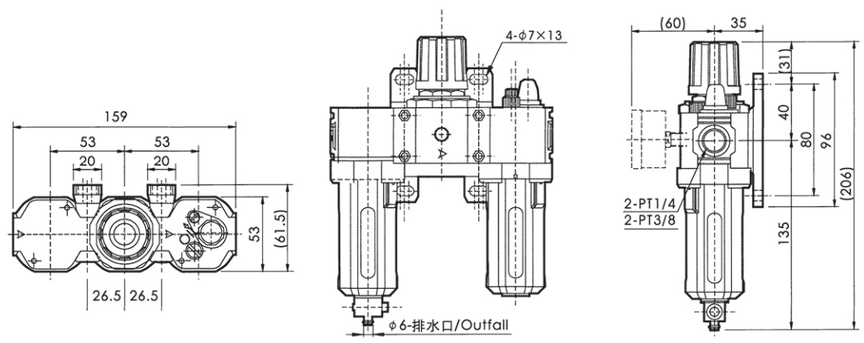

流量特性图/Flow of Plans

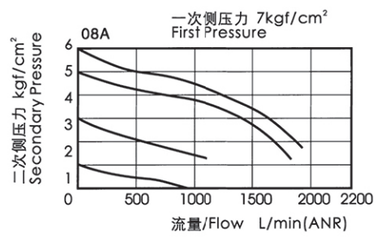

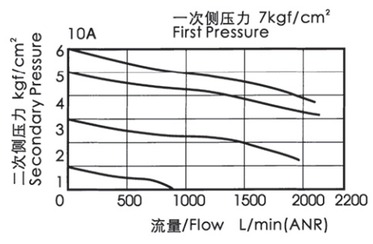

空气调理组合（三点组合）
Air Conditioning Combination

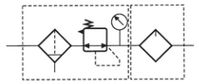

MACT401 - 08A - □ - BSP

型号 Model

配管口径代号 Pipe-caliber Code

08A：PT1/4

10A：PT3/8

15A：PT1/2

无：标准型 NO：Standard type

C：外接压力表 External pressure gauges

D：自动排水阀 Automatic drainage valves

H：高压型 High-pressure type

P：压力开关（MPS系列） Pressure switch (MPS series)

配管口螺牙 Pipe-caliber thread tooth

无/No：PT牙/Tooth

BSP：BSP牙/Tooth

NPT：NPT牙/Tooth

技术参数 Specification

型号 Model	MACT401		
组件 Components	MAF401，MAR401，MAL401		
配管口径代号 Pipe-caliber Code	08A	10A	15A
配管口径尺寸 Pipe-caliber Size	PT1/4	PT3/8	PT1/2
使用流体 Using Fluid	空气/Air		
使用压力范围 Operating Pressure Range	0~15kgf/cm^2		
耐压力 Pressure Resistance	20kgf/cm^2		
设定压力范围 Set Pressure Range	标准型/Standard type：1~8.5kgf/cm^2		
	高压型/High pressure type：1~15kgf/cm^2		
周围温度 Ambient Temperature	-5~+60℃(不冻结/Not frozen)		
过滤精度 Filtering Accuracy	标准/standard：40μm　选用/choice：5μm		
油杯贮油容量 Oil Storage Capacity of Cup	200c.c		
油滴下最小空气流量 The Smallest Drop of Air Traffic	30L/min	65L/min	80L/min
建议润滑用油 Suggested Lube	轮机油/Round of oil：ISO-VG32		
附属配件 Subsidiary Accessories	压力表，L型支架/Pressure guage,L type manometer		
重量 Weight	1821g		

▲压力低于0.5kgf/cm^2，可自动排水。Pressure of less than 0.5kgf/cm^2, automatically drainage.

内部结构图/Inner Structure

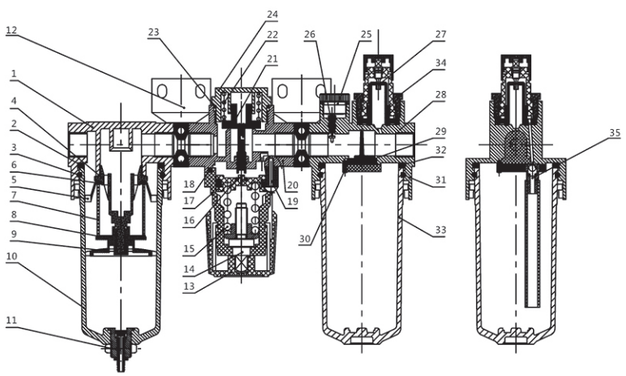

序号 NO.	名称/ Name	序号 NO	名称/ Name	序号 NO	名称/ Name	序号 NO	名称/ Name
1	过滤本体	11	排水系统总成	21	阀芯组件总成	31	O型圈
2	弹垫	12	支架组件总成	22	复位弹簧	32	弹垫
3	O型圈	13	调压旋钮	23	O型圈	33	存油杯组件总成
4	导流器	14	调压轴组件总成	24	阀座	34	刻度盘
5	旋风叶片	15	调压弹簧	25	注油螺栓总成	35	输油管道组件总成
6	密封垫片	16	活塞总成	26	气嘴组件总成		
7	滤芯	17	阀盖	27	视油窗组件总成		
8	密封垫片	18	O型圈	28	润滑器本体		
9	消水板	19	连接螺钉	29	阻尼挡风块		
10	存水杯组件总成	20	调压阀本体	30	连接螺钉		

空气调理组合（三点组合）
Air Conditioning Combination

外形尺寸图/Overall Dimension

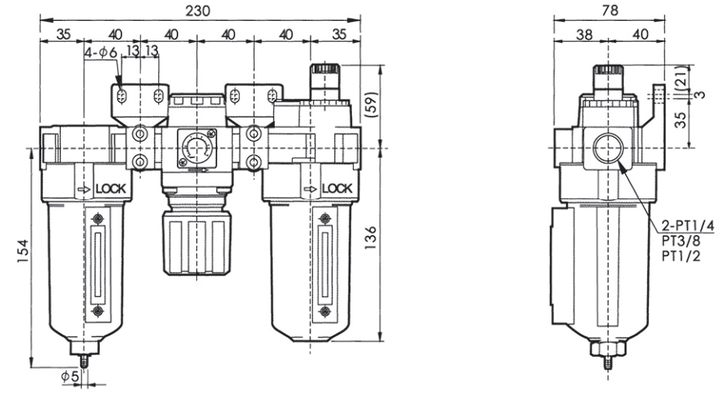

流量特性图/Flow of Plans

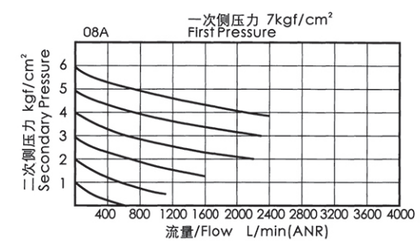

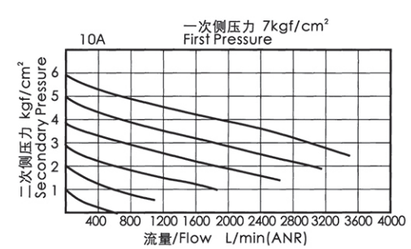

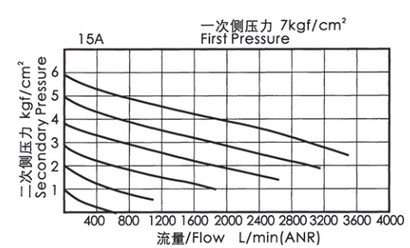

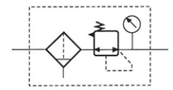

MAFR300 - 08A - □ - BSP

型号 Model

配管口径代号 Pipe-caliber Code

08A：PT1/4

10A：PT3/8

D:自动排水阀 Automatic for drainage valve(MADV300)

配管口螺牙 Pipe-caliber thread tooth

无/No：PT牙/Tooth

BSP：BSP牙/Tooth

NPT：NPT牙/Tooth

技术参数 Specification

型号 Model	MAFR300	
配管口径代号 Pipe-caliber Code	08A	10A
配管口径尺寸 Pipe-caliber Size	PT1/4	PT3/8
使用流体 Using Fluid	空气/Air	
使用压力范围 Operating Pressure Range	0~9.9kgf/cm^2	
耐压力 Pressure Resistance	15kgf/cm^2	
有效断面积 Effective Basal Area	32mm^2	34mm^2
设定压力范围 Set pressure Range	0.5~8.5kgf/cm^2	
周围温度 Ambient Temperature	-5~+60℃(不冻结/Not frozen)	
过滤精度 Filtering Accuracy	标准/standard：5μm　选用/choice：40μm	
附属配件 Subsidiary Accessories	压力表，T型支架/Pressure guage,T type manometer	
重量 Weight	500g	

空气调理组合（过滤调压器）
Air Conditioning Combination (Filter Regulator)

内部结构图/Inner Structure

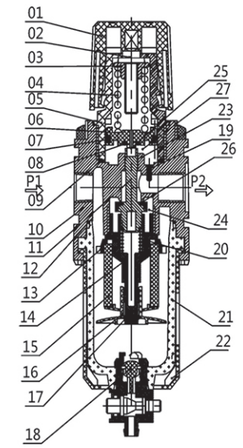

序号 NO.	名称/ Name	序号 NO	名称/ Name
1	调压旋钮	16	挡水板
2	调压轴	17	O型密封四
3	调压六角螺帽	18	排水系统
4	弹簧	19	反馈导管
5	阀盖	20	弹簧
6	活塞	21	存水杯
7	Y型密封	22	防护罩
8	O型密封一	23	O型密封五
9	O型密封二	24	阀体内腔
10	阀体	25	溢流口
11	阀芯	26	阀口
12	O型密封三	27	阀盖腔内
13	旋风叶片		
14	导流器		
15	滤芯		

外形尺寸图/Overall Dimension

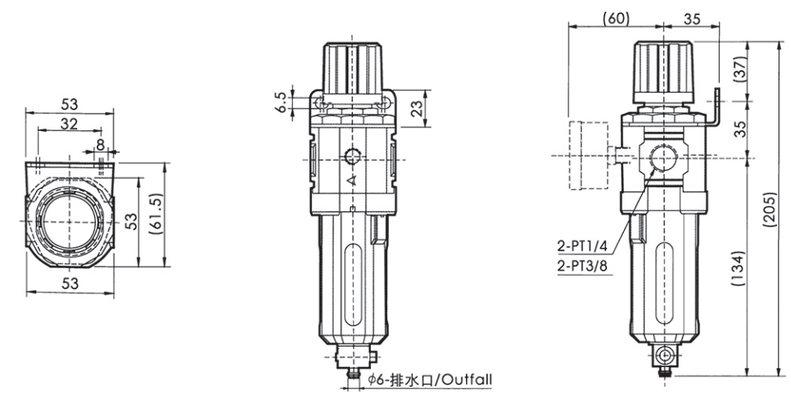

流量特性图/Flow of Plans

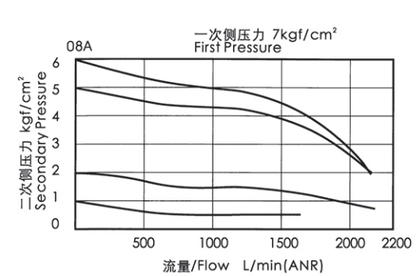

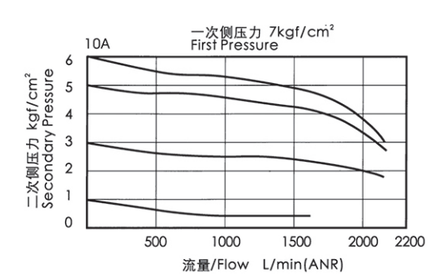

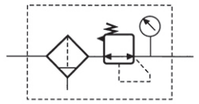

MAFR401 - 08A - □ - BSP

型号 Model

配管口径代号 Pipe-caliber Code

- 08A：PT1/4
- 10A：PT3/8
- 15A：PT1/2

无：标准型 NO：Standard type

- C：外接压力表 External pressure gauges
- D：自动排水阀 Automatic drainage valves
- H：高压型 High-pressure type
- P：压力开关 Pressure switch

配管口螺牙 Pipe-caliber thread tooth

- 无/No：PT牙/Tooth
- BSP：BSP牙/Tooth
- NPT：NPT牙/Tooth

空气调理组合（过滤调压器）
Air Conditioning Combination (Filter Regulator)

技术参数 Specification

型号 Model	MAFR401		
配管口径代号 Pipe-caliber Code	08A	10A	15A
配管口径尺寸 Pipe-caliber Size	PT1/4	PT3/8	PT1/2
使用流体 Using Fluid	空气/Air		
使用压力范围 Operating Pressure Range	0~15kgf/cm^2		
耐压力 Pressure Resistance	20kgf/cm^2		
设定压力范围 Set Pressure Range	标准型/standard type：1~8.5kgf/cm^2		
	高压型/High pressure type：1~15kgf/cm^2		
周围温度 Ambient Temperature	-5~+60℃(不冻结/Not frozen)		
过滤精度 Filtering Accuracy	标准/standard：40μm 选用/choice：5μm		
附属配件 Subsidiary Accessories	压力表，L型支架/Pressure guage,L type manometer		
重量 Weight	800g		

▲压力低于0.5kgf/cm^2，可自动排水。Pressure of less than 0.5kgf/cm^2, automatically drainage.

内部结构图/Inner Structure

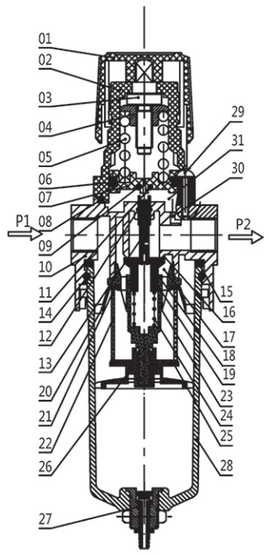

序号 NO.	名称/ Name	序号 NO	名称/ Name
1	调压旋钮	16	阀口
2	阀盖	17	阀体腔室
3	调压轴	18	阀芯
4	六角螺帽	19	O型密封五
5	弹簧	20	旋风叶片
6	Y型密封	21	密封垫片一
7	活塞	22	滤芯
8	O型密封圈一	23	导流器
9	O型密封二	24	弹簧
10	阀体	25	密封垫片二
11	溢流口	26	挡水板
12	O型密封三	27	排水系统
13	阀杆	28	存 水杯
14	O型密封四	29	螺钉
15	弹性圈	30	反馈管道

外形尺寸图/Overall Dimension

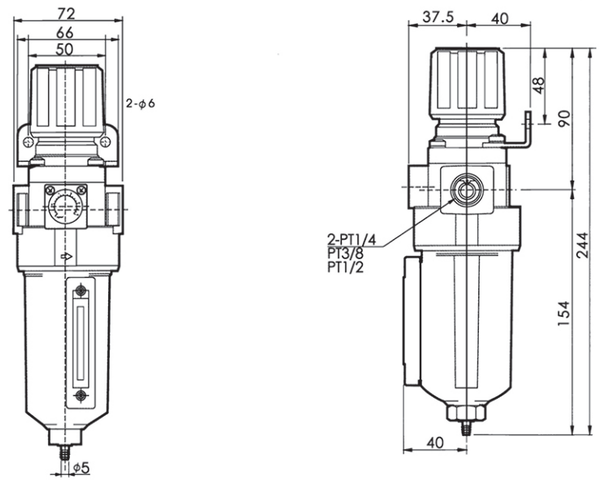

流量特性图/Flow of Plans

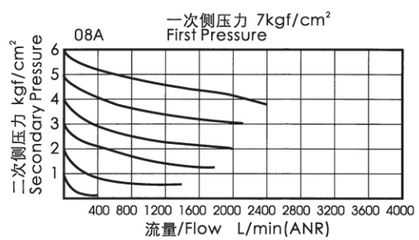

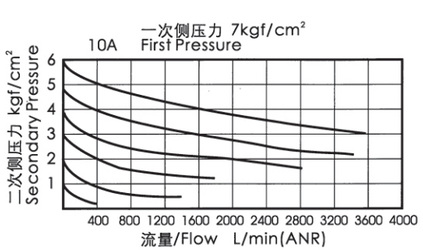

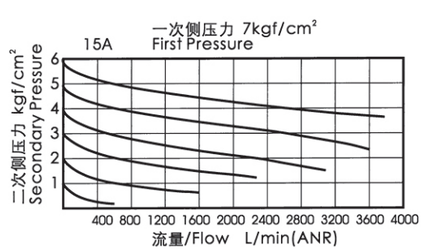

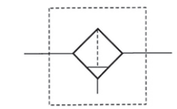

MAF300 - 08A - □ - BSP

型号 Model

配管口径代号 Pipe-caliber Code

08A：PT1/4

10A：PT3/8

D:自动排水阀 Automatic for drainage valve(MADV300)

配管口螺牙 Pipe-caliber thread tooth

无/No：PT牙/Tooth

BSP：BSP牙/Tooth

NPT：NPT牙/Tooth

技术参数 Specification

型号 Model	MAF300	
配管口径代号 Pipe-caliber Code	08A	10A
配管口径尺寸 Pipe-caliber Size	PT1/4	PT3/8
使用流体 Using Fluid	空气/Air	
使用压力范围 Operating Pressure Range	0~9.9kgf/cm²	
耐压力 Pressure Resistance	15kgf/cm²	
周围温度 Ambient Temperature	-5~+60℃(不冻结/Not frozen)	
过滤精度 Filtering Accuracy	标准/standard：5μm 选用/choice：40μm	
重量 Weight	300g	

内部结构图/Inner Structure

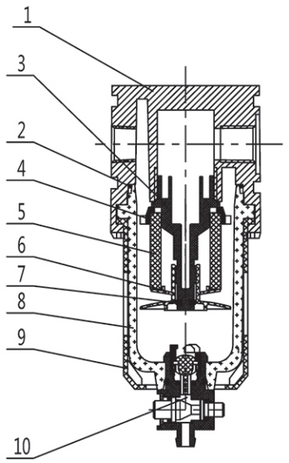

序号 NO.	名称/ Name
1	阀体
2	O型圈一
3	导流器
4	旋风叶片
5	滤芯
6	淌水板
7	O型圈二
8	存水杯
9	视察罩一
10	排水系统总成

外形尺寸图/Overall Dimension

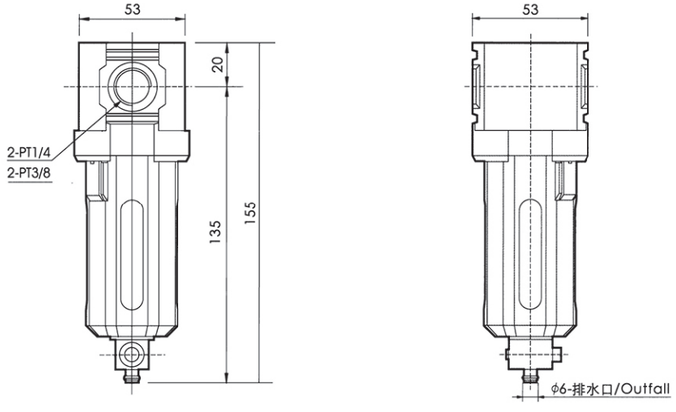

流量特性图/Flow of Plans

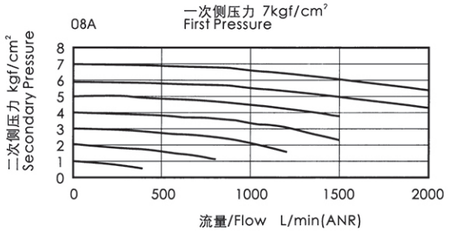

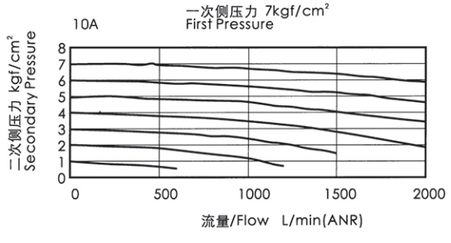

空气调理组合（过滤器）
Air Conditioning Combination (Filter)

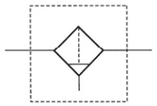

MAF401 - 08A - □ - B - BSP

型号 Model

配管口径代号 Pipe-caliber Code

08A：PT1/4

10A：PT3/8

15A：PT1/2

D:自动排水阀 Automatic for drainage valve(MADV300)

代号 code

无：标准型 NO：Standard Type

B：C型支架 C type Manometer

配管口螺牙 Pipe-caliber thread tooth

无/No：PT牙/Tooth

BSP：BSP牙/Tooth

NPT：NPT牙/Tooth

技术参数 Specification

型号 Model	MAF401		
配管口径代号 Pipe-caliber Code	08A	10A	15A
配管口径尺寸 Pipe-caliber Size	PT1/4	PT3/8	PT1/2
使用流体 Using Fluid	空气/Air		
使用压力范围 Operating Pressure Range	0~15kgf/cm²(0~1.5Mpa)		
耐压力 Pressure Resistance	20kgf/cm²(2.0Mpa)		
周围温度 Ambient Temperature	-5~+60℃(不冻结/Not frozen)		
过滤精度 Filtering Accuracy	标准/standard：40μm 选用/choice：5μm		
重量 Weight	480g		

空气调理组合（过滤器）
Air Conditioning Combination (Filter)

内部结构图/Inner Structure

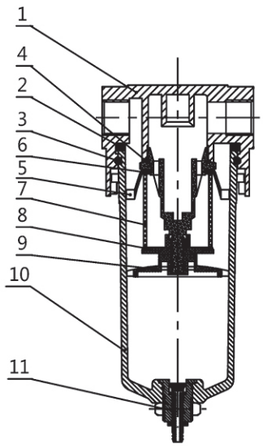

序号 NO.	名称/ Name
1	过滤本体
2	弹垫
3	O型圈
4	导流器
5	旋风叶片
6	密封垫片
7	滤芯
8	密封垫片
9	淌水板
10	存水杯组件总成
11	排水系统总成

外形尺寸图/Overall Dimension

选用配件：C型支架
Optional Accessories:
C Type Manometer

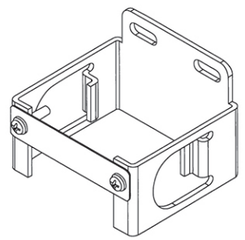

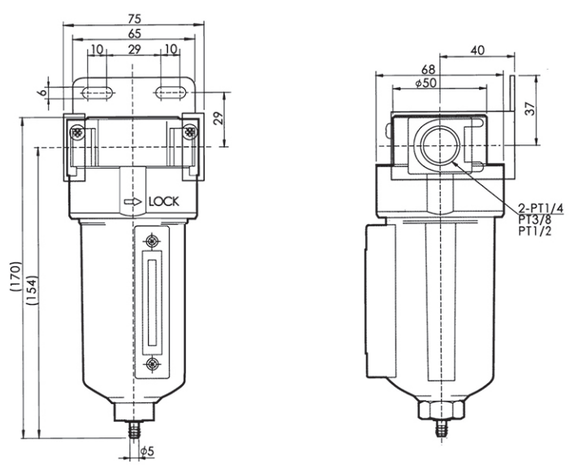

空气调理组合（调压器）
Air Conditioning Combination (Adjustable Pressure)

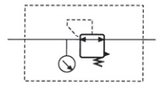

MAR200 - 06A - 1K - BSP

型号 Model

配管口径代号 Pipe-caliber Code

06A：PT1/8

08A：PT1/4

设定压力范围 Set Pressure Range

无:标准型 No：Standard Type

1K:0~1kgf/cm^2

2K:0~2kgf/cm^2

3K:0~3kgf/cm^2

4K:0~4kgf/cm^2

配管口螺牙 Pipe-caliber Thread Tooth

无/No：PT牙/Tooth

BSP：BSP牙/Tooth

NPT：NPT牙/Tooth

技术参数 Specification

型号 Model	MAR200	
配管口径代号 Pipe-caliber Code	06A	08A
配管口径尺寸 Pipe-caliber Size	PT1/8	PT1/4
使用流体 Using Fluid	空气/Air	
使用压力范围 Operating Pressure Range	0~9.9kgf/cm^2	
耐压力 Pressure Resistance	15kgf/cm^2	
设定压力范围 Set Pressure Range	0.5~8.5kgf/cm^2	
周围温度 Ambient Temperature	-5~+60℃(不冻结/Not frozen)	
附属配件 Subsidiary Accessories	支架/Manometer	
选用配件 Optional Accessories	压力表/Pressure guage	
重量 Weight	190g	

内部结构图/Inner Structure

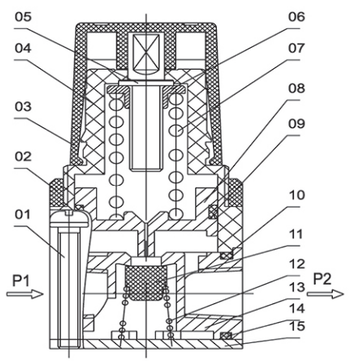

序号 NO.	名称/ Name	序号 NO	名称/ Name
1	螺钉	11	塞头
2	固定环	12	弹簧二
3	调压旋钮	13	阀体
4	阀盖	14	O型圈二
5	调压轴	15	底盖
6	调压六角帽		
7	弹簧一		
8	活塞		
9	Y型圈		
10	O型圈一		

外形尺寸图/Overall Dimension

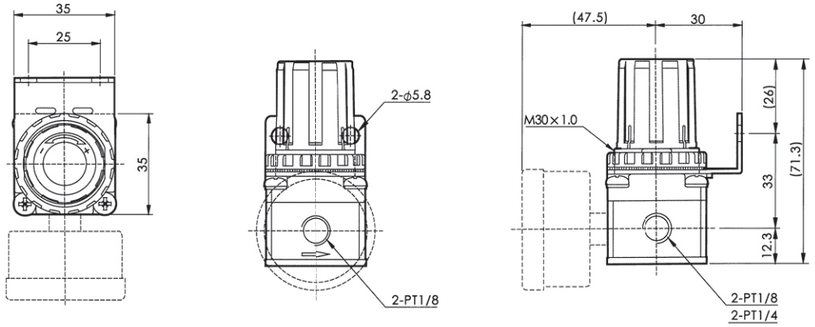

流量特性图/Flow of Plans

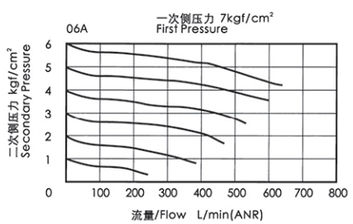

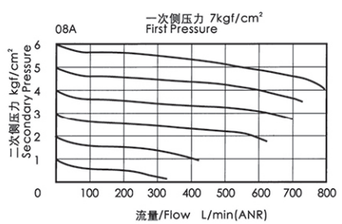

空气调理组合（调压器）
Air Conditioning Combination (Adjustable Pressure)

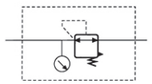

MAR300 - 08A - BSP

型号 Model

配管口径代号 Pipe-caliber Code

08A：PT1/4

10A：PT3/8

配管口螺牙 Pipe-caliber thread tooth

无/No：PT牙/Tooth

BSP：BSP牙/Tooth

NPT：NPT牙/Tooth

技术参数 Specification

型号 Model	MAR300	
配管口径代号 Pipe-caliber Code	08A	10A
配管口径尺寸 Pipe-caliber Size	PT1/4	PT3/8
使用流体 Using Fluid	空气/Air	
使用压力范围 Operating Pressure Range	0~9.9kgf/cm^2	
耐压力 Pressure Resistance	15kgf/cm^2	
有效截面积 Effective Basal Area	32mm^2	34mm^2
设定压力范围 Set pressure Range	0.5~8.5kgf/cm^2	
周围温度 Ambient Temperature	-5~+60℃(不冻结/Not frozen)	
附属配件 Subsidiary Accessories	支架/Manometer	
选用配件 Optional Accessories	压力表/Pressure guage	
重量 Weight	250g	

内部结构图/Inner Structure

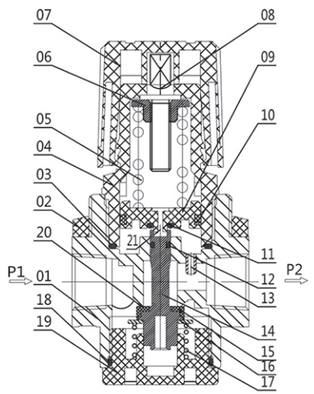

序号 NO.	名称/ Name	序号 NO	名称/ Name
1	阀体	12	O型密封圈三
2	固定环	13	反馈导管
3	O型密封圈一	14	阀芯
4	阀盖	15	密封凸缘
5	弹簧一	16	垫片
6	调压螺帽	17	弹簧二
7	调压旋钮	18	O型密封圈四
8	调压螺杆	19	底盖
9	活塞	20	阀口
10	Y型密封圈	21	溢流孔
11	O型密封圈二		

外形尺寸图/Overall Dimension

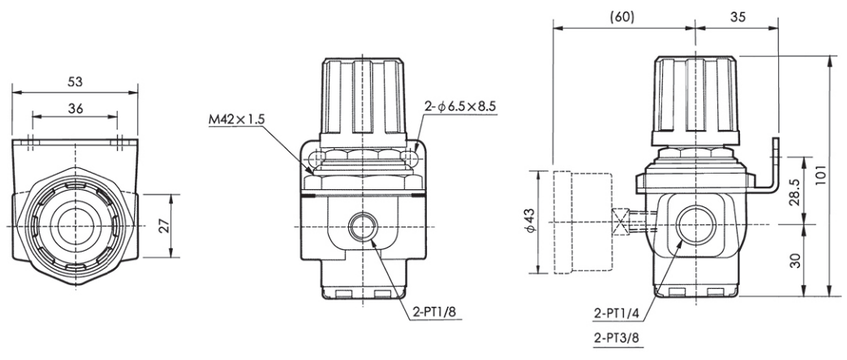

流量特性图/Flow of Plans

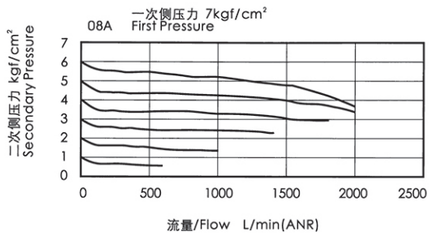

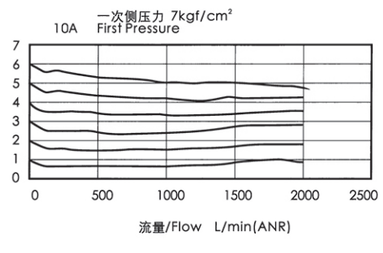

空气调理组合（调压器）
Air Conditioning Combination (Adjustable Pressure)

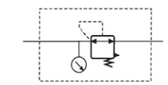

MAR301 - 08A - BSP

型号 Model

配管口径代号 Pipe-caliber Code

08A：PT1/4

10A：PT3/8

配管口螺牙 Pipe-caliber thread tooth

无/No：PT牙/Tooth

BSP：BSP牙/Tooth

NPT：NPT牙/Tooth

技术参数 Specification

型号 Model	MAR301	
配管口径代号 Pipe-caliber Code	08A	10A
配管口径尺寸 Pipe-caliber Size	PT1/4	PT3/8
使用流体 Using Fluid	空气/Air	
使用压力范围 Operating Pressure Range	0~9.9kgf/cm²	
耐压力 Pressure Resistance	15kgf/cm²	
有效断面积 Effective Basal Area	32mm²	34mm²
设定压力范围 Set pressure Range	0.5~8.5kgf/cm²	
周围温度 Ambient Temperature	-5~+60℃(不冻结/Not frozen)	
附属配件 Subsidiary Accessories	支架/Manometer	
选用配件 Optional Accessories	压力表/Pressure guage	
重量 Weight	250g	

内部结构图/Inner Structure

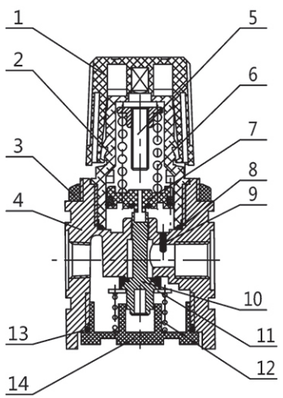

序号 NO.	名称/ Name	序号 NO	名称/ Name
1	阀体	11	挡圈
2	阀盖	12	弹簧
3	固定环	13	O型圈
4	阀体	14	阀座
5	调压轴组件总成	15	阀盖
6	弹簧		
7	活塞总成		
8	O型圈		
9	反馈导管		
10	阀芯总成		

外形尺寸图/Overall Dimension

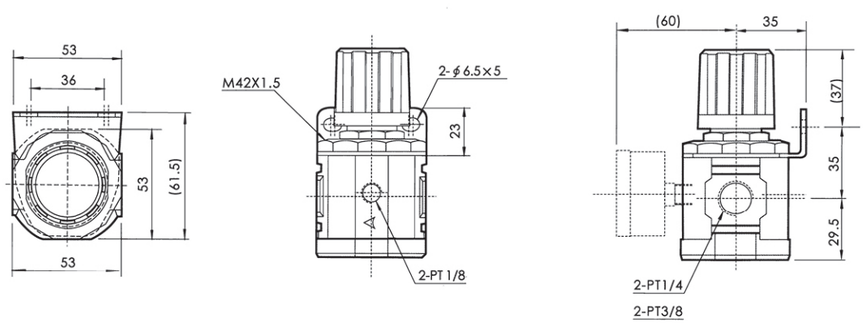

流量特性图/Flow of Plans

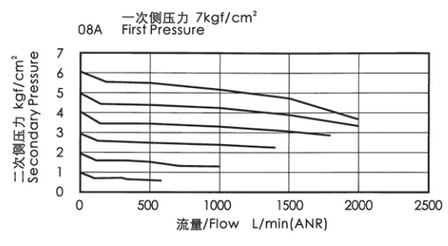

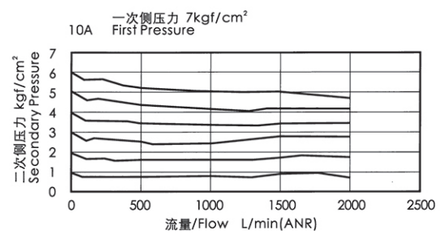

空气调理组合（调压器）
Air Conditioning Combination (Adjustable Pressure)

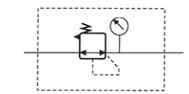

MAR401 - 08A - CHP - BSP

型号 Model

配管口径代号 Pipe-caliber Code

- 08A：PT1/4
- 10A：PT3/8
- 15A：PT1/2

- 无：标准型 NO：Standard type
- C：外接压力表 External pressure gauges
- H：高压型 High-pressure type
- P：压力开关(MPS 系列) Pressure switch(MPS series)

配管口螺牙 Pipe-caliber thread tooth

- 无/No：PT牙/Tooth
- BSP：BSP牙/Tooth
- NPT：NPT牙/Tooth

技术参数 Specification

型号 Model	MAR401		
配管口径代号 Pipe-caliber Code	08A	10A	15A
配管口径尺寸 Pipe-caliber Size	PT1/4	PT3/8	PT1/2
使用流体 Using Fluid	空气/Air		
使用压力范围 Operating Pressure Range	0~15kgf/cm²		
耐压力 Pressure Resistance	20kgf/cm²		
设定压力范围 Set pressure Range	标准型/standard type：1~8.5kgf/cm² 高压型/High Pressure type：1~15kgf/cm²		
周围温度 Ambient Temperature	-5~+60℃(不冻结/Not frozen)		
附属配件 Subsidiary Accessories	压力表，L型支架/Pressure guage,L type manometer		
重量 Weight	450g		

空气调理组合（调压器）
Air Conditioning Combination (Adjustable Pressure)

内部结构图/Inner Structure

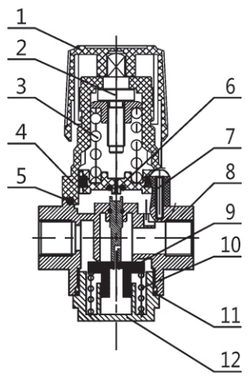

序号 NO.	名称/ Name	序号 NO	名称/ Name
1	调压旋钮	7	固定螺钉
2	调压轴组件总成	8	阀体
3	调压弹簧	9	阀芯总成
4	阀盖	10	复位弹簧
5	O型圈	11	O型圈
6	活塞总成	12	阀座

外形尺寸图/Overall Dimension

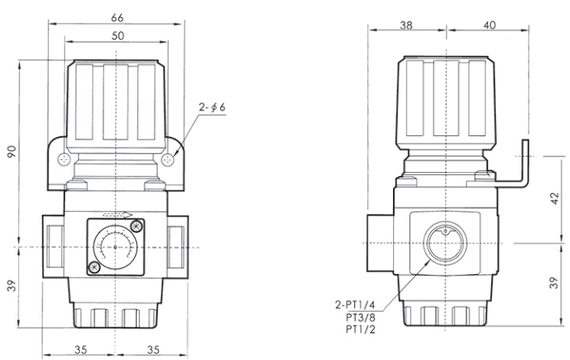

流量特性图/Flow of Plans

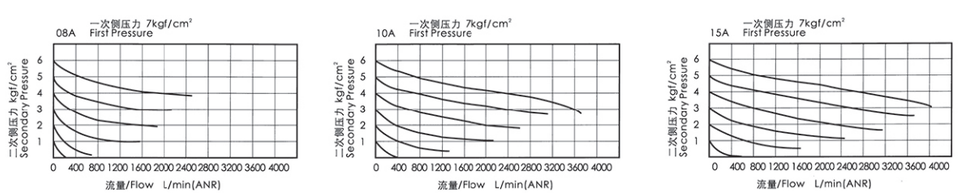

空气调理组合（润滑器）
Air Conditioning Combination (Lubrication)

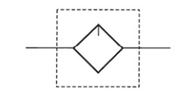

MAL300 - 08A - BSP

型号 Model

配管口径代号 Pipe-caliber Code

08A：PT1/4

10A：PT3/8

配管口螺牙 Pipe-caliber thread tooth

无/No：PT牙/Tooth

BSP：BSP牙/Tooth

NPT：NPT牙/Tooth

技术参数 Specification

型号 Model	MAL300	
配管口径代号 Pipe-caliber Code	08A	10A
配管口径尺寸 Pipe-caliber Size	PT1/4	PT3/8
使用流体 Using Fluid	空气/Air	
使用压力范围 Operating Pressure Range	0~9.9kgf/cm^2	
耐压力 Pressure Resistance	15kgf/cm^2	
周围温度 Ambient Temperature	-5~+60℃(不冻结/Not frozen)	
油杯贮油容量 Oil Storage Capacity of Cup	55c.c	
油滴下最小空气流量 The Smallest Drop of Air Traffic	50L/min	60L/min
建议润滑用油 Suggested Lube	轮机油/Round of oil：ISO-VG32	
重量 Weight	300g	

内部结构图/Inner Structure

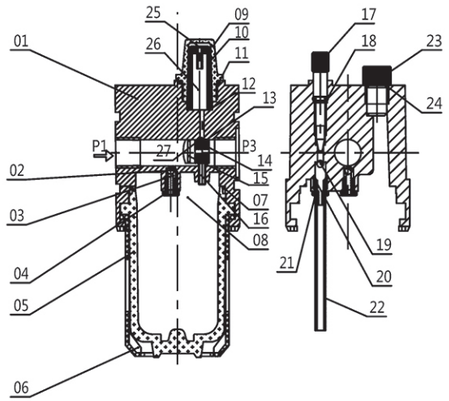

序号 NO.	名称/ Name	序号 NO	名称/ Name
1	阀体	15	阻尼挡风
2	钢球	16	螺钉
3	弹簧	17	调节阀
4	气嘴	18	O型密封五
5	存油杯	19	钢球二
6	防护罩	20	O型密封六
7	O型密封圈一	21	油嘴
8	存油杯上腔	22	油管
9	油窗	23	注油螺栓
10	油窗内置	24	O型密封圈
11	O型密封二	25	滴油小口
12	O型密封三	26	油窗内置内腔
13	O型密封四	27	油嘴口
14	挡板		

外形尺寸图/Overall Dimension

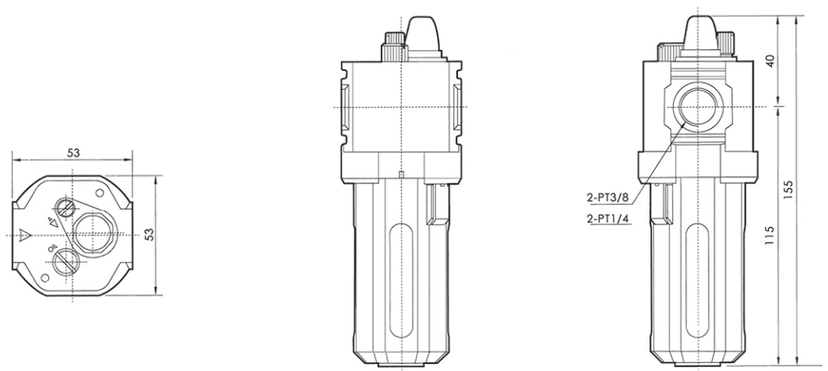

空气调理组合（润滑器）
Air Conditioning Combination (Lubrication)

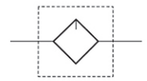

MAL401 - 08A - B BSP

型号 Model

配管口径代号 Pipe-caliber Code

08A：PT1/4

10A：PT3/8

15A：PT1/2

无：标准型　NO：Standard Type

B：C型支架　C type manometer

配管口螺牙 Pipe-caliber thread tooth

无/No：PT牙/Tooth

BSP：BSP牙/Tooth

NPT：NPT牙/Tooth

空气调理组合（润滑器）
Air Conditioning Combination (Lubrication)

技术参数 Specification

型号 Model	MAL401		
配管口径代号 Pipe-caliber Code	08A	10A	15A
配管口径尺寸 Pipe-caliber Size	PT1/4	PT3/8	PT1/2
使用流体 Using Fluid	空气/Air		
使用压力范围 Operating Pressure Range	0~15kgf/cm^2		
耐压力 Pressure Resistance	20kgf/cm^2		
周围温度 Ambient Temperature	-5~+60℃(不冻结/Not frozen)		
油杯贮油容量 Oil Storage Capacity of Cup	200c.c		
油滴下最小空气流量 The Smallest Drop of Air Traffic	30L/min	65L/min	80L/min
建议润滑用油 Suggested Lube	轮机油/Round of oil：ISO-VG32		
重量 Weight	300g		

外形尺寸图/Overall Dimension

选用配件:C型支架
Optional Accessories:
C Type Manometer

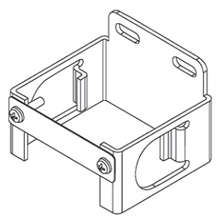

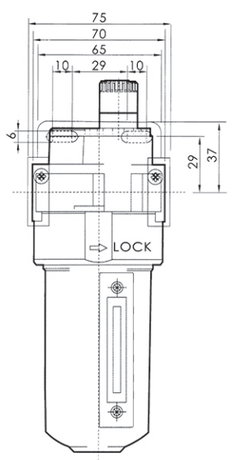

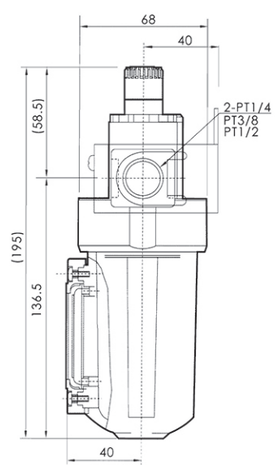

AD-2气吹枪系列
AD-2 Series Air Blow Gun

AD-2系列气吹枪采用了聚氨酯制成，比起金属制的气吹枪更轻，更耐油，更耐磨，内部结构更简单化，此外主要的部件用不锈钢和黄铜制成，能更有效地减少故障的发生。
Air blow gun AD-2 series are designed with polyacethal plastic for its oil resistance, anti worn-out characters different from regular metal housing. Simple mechanism produces high functions. Main parts remain with stainless steel and brass for trouble free.

AD-2-300N

标准长300mm管嘴适用类型: 它能在标准管嘴不能够到的深处地方进行特定地方的除尘作业。
Ideal for dusting at difficult-to-reach area with standard Nozzle type.

AD-2-100N

标准长100mm 管嘴适用类型：它能在标准管嘴不能够到的深处地方进行特定地方的除尘作业。
Ideal for dusting at difficult-to-reach area with standard Nozzle type.

AD-2-100A

AD-2-100A 附带25度管嘴，使操作效率提高，也会减轻手腕的劳动程度。
For comfortable control over its pinpointed dusting with less fatigue.

AD-2-ON

适用类型：金属，木材的灰尘，汽车设备，钣金的粉尘，水分去除等。
Applicable for dusting metal and wood cut, automotive dust and paint wet.

技术参数 Specification

- 内置快速连接接头；
- 能承受不低于80Kgf.cm 的工作压力；
- 采用内螺纹密封，避免漏气。
- Apply locally sold air coupling to this air inlet fitting.
- Max. fastening torque to above fitting requires 80Kgf.cm (8nm) or less.
- Apply air tight (sealed) tape over the threads of air coupling in order to avoid air-leakage.

仕样	规格/Specification
使用流体 Working Medium	压缩空气/Compressed air
最高使用压力 Highest Working Pressure	9.9Kgf/cm^2
使用温度范围 Working Temperature Range	0~60℃(32~140°F)
连接螺纹 Connecting Thread	PT 1/4 (Rc 1/4)
使用管径 Applied for Caliber	4mm

SLGPC
SHENGLING

备忘 MEMO