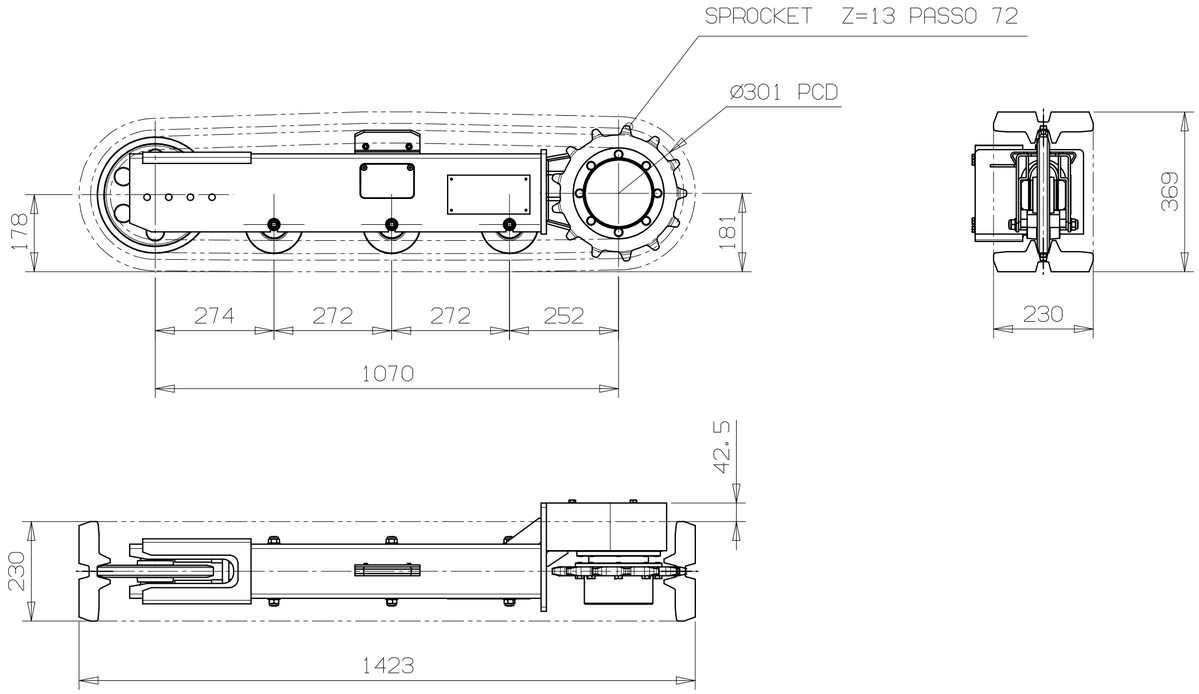

NOTE:

SERRARE LE VITI ALLA COPPIA
PRESCRITTA DALL'UFFICIO TECNICO DI TRACKONE
TIGHTEN THE BOLTS TO THE TORQUE
PRESCRIBED BY TRACKONE TECHNICAL OFFICE

IL SOTTOCARRO DEVE ESSERE
VERNICIATO NERA RAL9005 LUCIDO
COME DA SPECIFICA TRACK ONE ST06 -
"SPECIFICHE TECNICHE DI VERNICIATURA"
UNDERCARRIAGE MUST BE PAINTED
BLACK RAL9005 GLOSS
AS FOR TRACK ONE SPECIFICATION ST06 -
"PAINTING TECHNICAL SPECIFICATIONS"

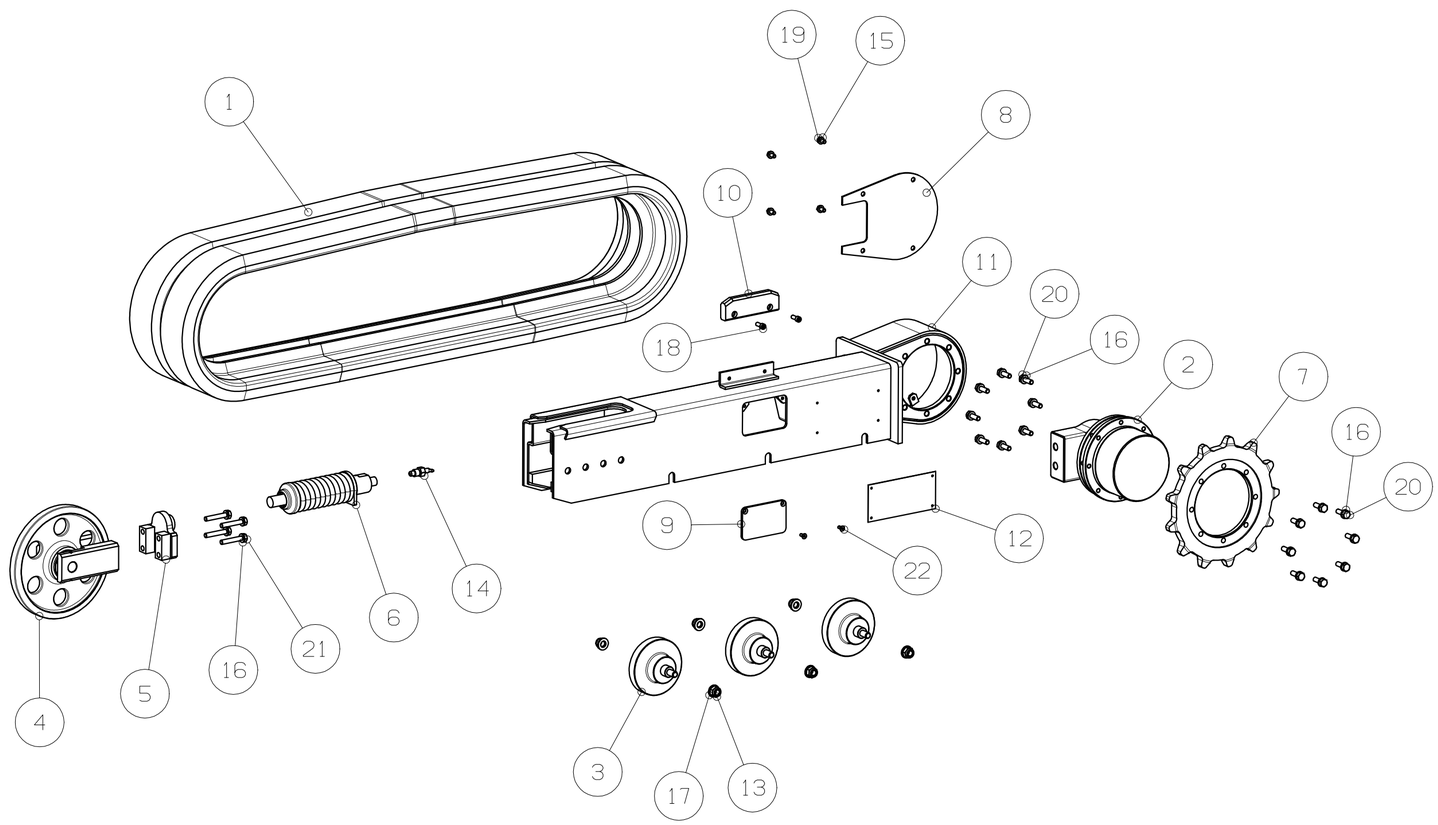

Pos:	Codice	Descrizione	Q.t
22	TVS0601510Z	VITE TESTA SVASATA M6X15 ZINCATA	2
21	TVE1006010	VITE M10X60	4
20	TVE1003010	VITE TE M10X30	16
19	TVE0801588Z	VITE TE M8X15 ZINCATA	4
18	TVC0802088Z	VTE TCEI M8X20	2
17	TRP2815	RONDELLA PIANA PER M14	6
16	TRP2010	RONDELLA PIANA PER M10	20
15	TRP1684	RONDELLA PIANA PER M8	4
14	TIG14001	VALVOLA	1
13	TDA1401406	DADO AUTOBLOCCANTE M14 DIN 985	6
12	TAR001	TARGHETTA	1
11	T9950E01024	LONGHERONE SX	1
10	T9950E01007	PIASTRA DI GUIDA	1
9	T9950E01006	COPERCHIO VALVOLA	1
8	T9950E01005	COPERCHIO MOTORE	1
7	T993011	RUOTA MOTRICE P=72 Z=13	1
6	T992701	GRUPPO MOLLA	1
5	T992505	TRAVERSA	1
4	T992406	RUOTA TENDICINGOLO	1
3	T990503	RULLO INFERIORE	3
2	T700C005125	MOTORIDUTTORE TRASMITAL 700 C1G	1
1	RT2307243.A	CATENA IN GOMMA ANTITRACCIA PASSO 72	1

TOLLERANZE GENERALI (salvo diversa indicazione)

GRUPPI DI DIMENSIONI	DIMENSIONI LINEARI (mm) ≤6	≤30	≤120	≤315	≤1000	>1000	DIMENSIONI ANGOLARI (LATO MIN) ≤6°	≤30°	≤120°	>120°
SUPERFICI LAVORATE	±0.1	±0.2	±0.3	±0.5	±0.8	±1.2	±1°	±30'	±20'	±10'
SUPERFICI GREZZE	±0.4	±0.6	±0.8	±1.0	±1.2	±1.5				

PESO Kg : /

MATERIALE:

TRATTAMENTO TERMICO: /

2012	FIRMA	DATA
DISEGNATO	D. V.	17/5/16
CONTROLLATO	S. S.	17/5/16

DENOMINAZIONE: TELAIO TIPO B01 A=1070

SCALA : 1:10

FOGLIO N°:1 DI 1

REV. /

FOGLIO :1

DISEGNO N°. T9950A45

IL PRESENTE DISEGNO E' DI PROPRIETA' DI TRACK ONE s.r.l. SI FA DIVIETO A CHIUNQUE DI RIPRODURLO O RENDERE NOTO A TERZI SENZA NOSTRA AUTORIZZAZIONE.
THE DRAWING REMAINS PROPERTY OF TRACK ONE s.r.l. WITHOUT OUR EXPLICIT AUTHORIZATION IT IS STRICTLY FORBITTEN TO COPY IT. OR MAKE ITS CONTENETS KNOWN TO OTHERS.