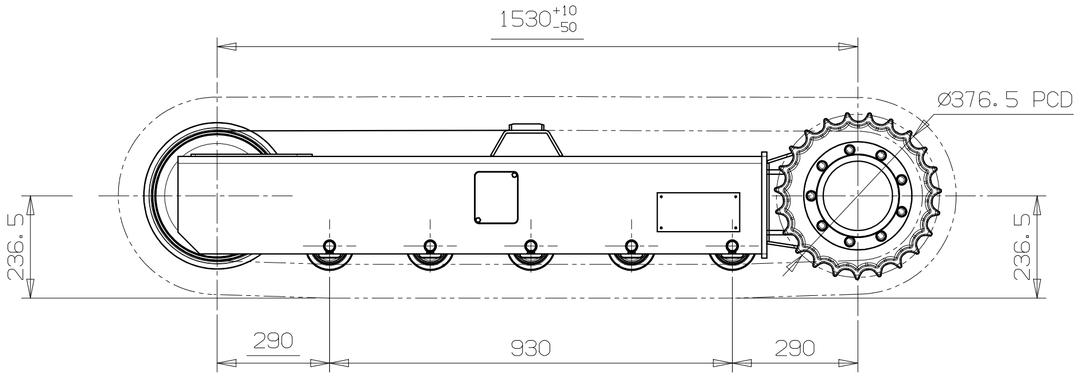

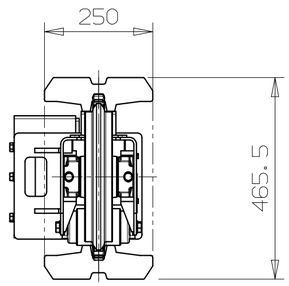

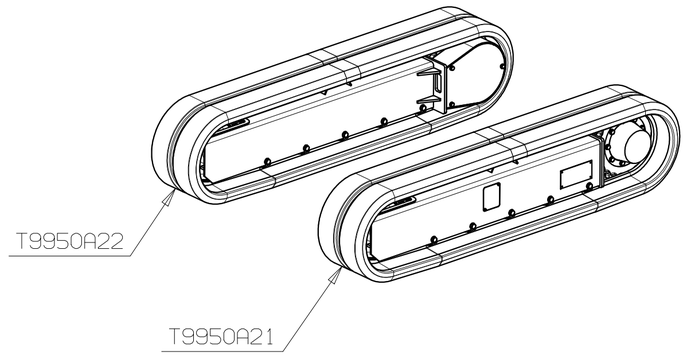

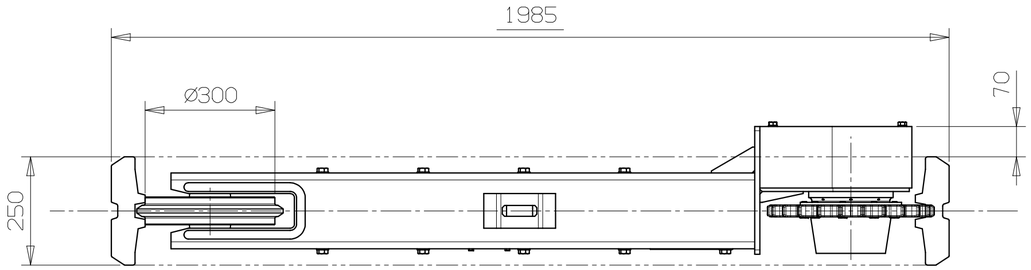

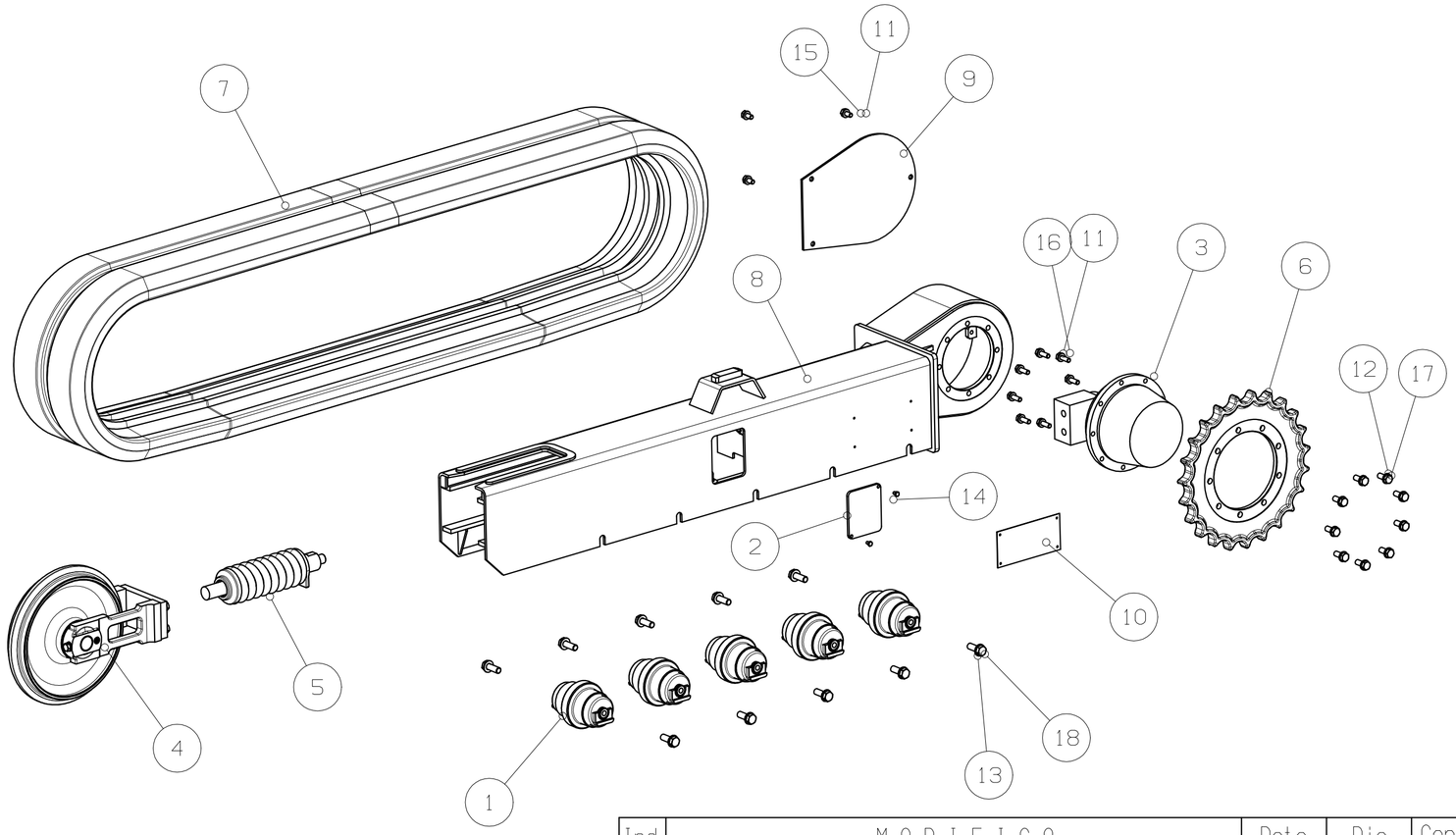

Pos:	Codice	Descrizione	Q.t
18	TVE1404010	VITE M14X40	10
17	TVE1203010	VITE M12X30	9
16	TVE1003010	VITE TE M10X30	8
15	TVE1002088	VITE TE M10X20 UNI 5739 IN 8.8	3
14	TVE0601088	VITE TE M6X10	2
13	TRP2815	RONDELLA PIANA PER M14	10
12	TRP2413	RONDELLA PIANA PER M12	9
11	TRP2010	RONDELLA PIANA PER M10	11
10	TAR001	TARGHETTA	1
9	T997005	COPERCHIO MOTORE	1
8	T9950A21001	TELAIO NUDO SX	1
7	T99440180250	CATENA IN GOMMA	1
6	T993003	RUOTA MOTRICE	1
5	T992704	GRUPPO MOLLA	1
4	T992304	RUOTA CON TRAVERSA	1
3	T1022006160	MOTORIDUTTORE BREVINI CTM1022 + BRZV160	1
2	T017006	COPERCHIO	1
1	T010504	RULLO INFERIORE	5

TOLLERANZE GENERALI (salvo diversa indicazione)

GRUPPI DI DIMENSIONI	DIMENSIONI LINEARI (mm) ≤ 6	≤ 30	≤ 120	≤ 315	≤ 1000	>1000	DIMENSIONI ANGOLARI (LATO MIN) ≤ 6°	≤ 30°	≤ 120°	> 120°
SUPERFICI LAVORATE	±0.1	±0.2	±0.3	±0.5	±0.8	±1.2	±1°	±30'	±20'	±10'
SUPERFICI GREZZE	±0.4	±0.6	±0.8	±1.0	±1.2	±1.5				

PESO Kg : 320

MATERIALE:

TRATTAMENTO TERMICO: /

TRACK ONE

SCALA : 1:10

FOGLIO N°:1 DI 1

FOGLIO :1

2010	FIRMA	DATA
DISEGNATO	D.V.	17/12/14
CONTROLLATO	S.S.	17/12/14

DENOMINAZIONE: TELAIO COMPLETO TIPO B01 A=1530

REV. B

DISEGNO N°. T9950A21

Ind.	MODIFICA	Data	Dis.	Contr.
a	CHANGE DIMENSION OF TRACK CHAIN WS 300	17/1/11	D.V.	S.S.
b	CHANGE DIMENSION WAS 40	17/12/14	D.V.	S.S.

IL PRESENTE DISEGNO E' DI PROPRIETA' DI TRACK ONE s.r.l. SI FA DIVIETO A CHIUNQUE DI RIPRODURLO O RENDERE NOTO A TERZI SENZA NOSTRA AUTORIZZAZIONE.
THE DRAWING REMAINS PROPERTY OF TRACK ONE s.r.l. WITHOUT OUR EXPLICIT AUTHORIZATION IT IS STRICTLY FORBITTEN TO COPY IT. OR MAKE ITS CONTENETS KNOWN TO OTHERS.