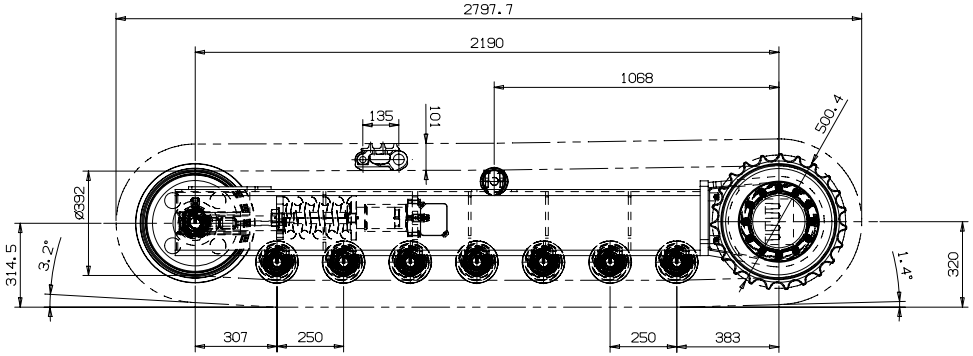

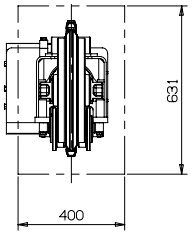

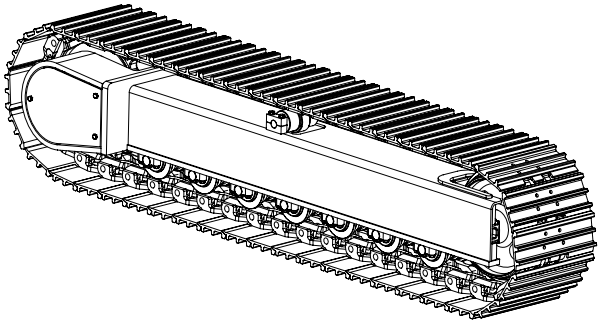

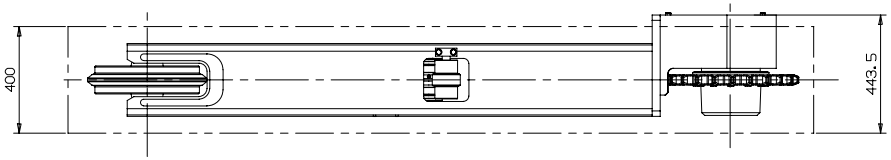

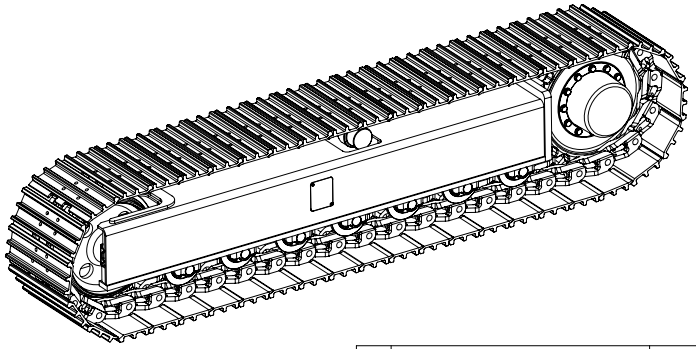

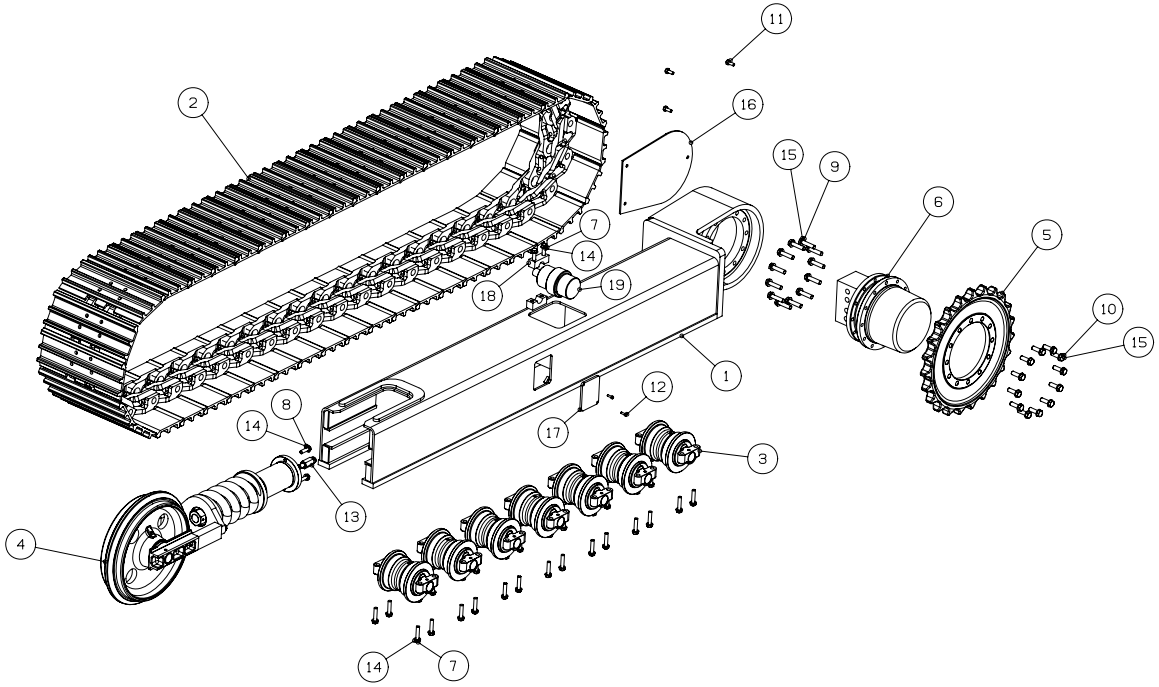

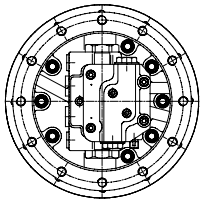

MONTARE IL RIDUTTORE CON GLI ATTACCHI IN DIREZIONE DELLA RUOTA TENDICINGOLO

N°	DENOMINATION	PART NUMBER	QUANTITY
19	RULLO SUPERIORE	T011501	1
18	COPERCHIO FISSAGGIO RULLO SUP.	T017004	1
17	COPERCHIO VALVOLA	T017002	1
16	COPERCHIO RIDUTTORE	T017003	1
15	RONDELLA PIANA PER M14	TRP2815	24
14	RONDELLA PIANA PER M12	TRP2413	32
13	VALVOLA	TIG16001	1
12	VITE TCEI M6x20	TVC0602088	2
11	VITE TE M10x25	TVE1002588	3
10	VITE TE M14x45	TVE1404510	12
9	VITE TE M14x60	TVE1406010	12
8	VITE TE M12x40	TVE1204088	2
7	VITE TE M12x55	TVE1205510	30
6	RID.705C2K 48.6 +KYB51	T705K053051	1
5	RUOTA MOTRICE	T013004	1
4	RUOTA TENDICINGOLO CON GRUPPO MOLLA	T012004	1
3	RULLO INFERIORE 1 BORDO	T010502	7
2	CATENA TIPO D21 44 ELM.	T21400044400	1
1	TELAIO SX NUDO	T0150A07001	1

TOLLERANZE GENERALI (salvo diversa indicazione)

GRUPPI DI DIMENSIONI	DIMENSIONI LINEARI (mm) ≤6	≤30	≤120	≤315	≤1000	>1000	DIMENSIONI ANGOLARI (LATO MIN) ≤6°	≤30°	≤120°	>120°
SUPERFICI LAVORATE	±0.1	±0.2	±0.3	±0.5	±0.8	±1.2	±1°	±30'	±20'	±10'
SUPERFICI GREZZE	±0.4	±0.6	±0.8	±1.0	±1.2	±1.5				

PESO Kg: /

MATERIALE: /

TRATTAMENTO TERMICO: /

TRACK [redacted]

SCALA: 1:10

2007	FIRMA	DATA
DISEGNATO	D. V.	19/1/07
CONTROLLATO	S. S.	19/1/07

DENOMINAZIONE: TELAIO MONTATO SX

REV. /

FOGLIO N°: 1 DI 1

FOGLIO: 1

DISEGNO N°. T0150A07

IL PRESENTE DISEGNO È DI PROPRIETÀ DI TRACK ONE s.r.l. SI FA DIVIETO A CHIUNQUE DI RIPRODURLO O RENDERE NOTO A TERZI SENZA NOSTRA AUTORIZZAZIONE.
THE DRAWING REMAINS PROPERTY OF TRACK ONE s.r.l. WITHOUT OUR EXPLICIT AUTHORIZATION IT IS STRICTLY FORBITTEN TO COPY IT, OR MAKE ITS CONTENETS KNOWN TO OTHERS.