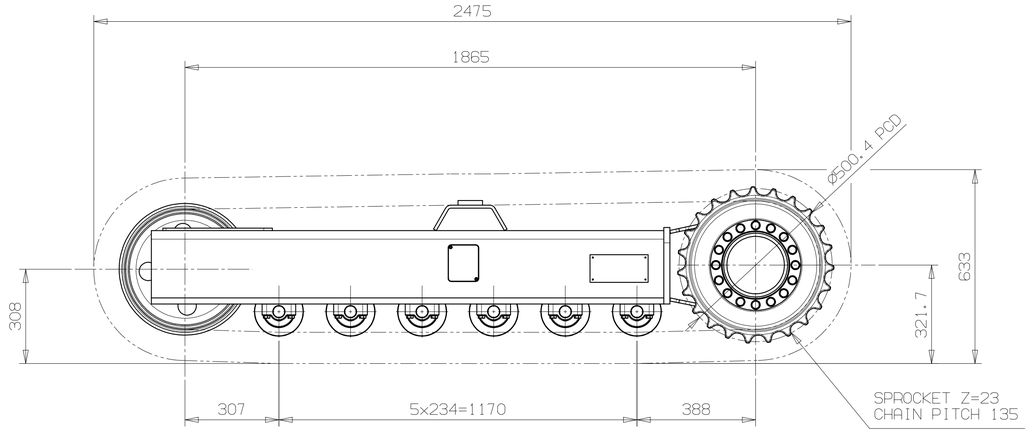

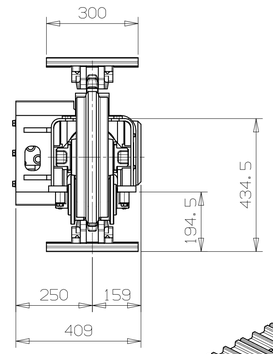

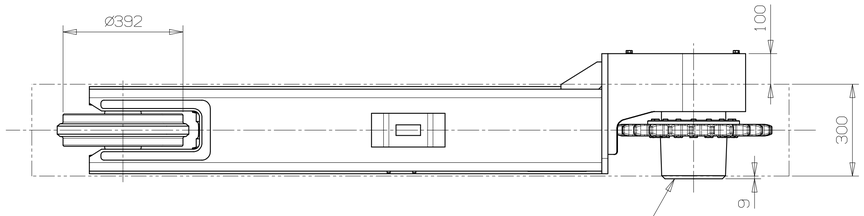

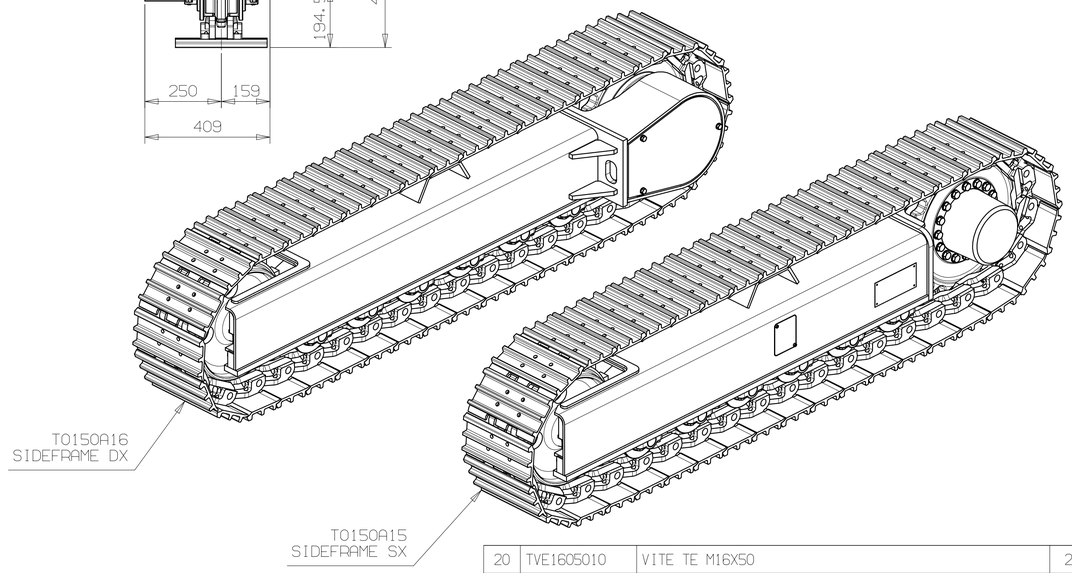

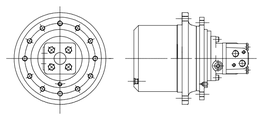

MONTARE IL RIDUTTORE CON GLI ATTACCHI IN DIREZIONE DELLA RUOTA TENDICINGOLO

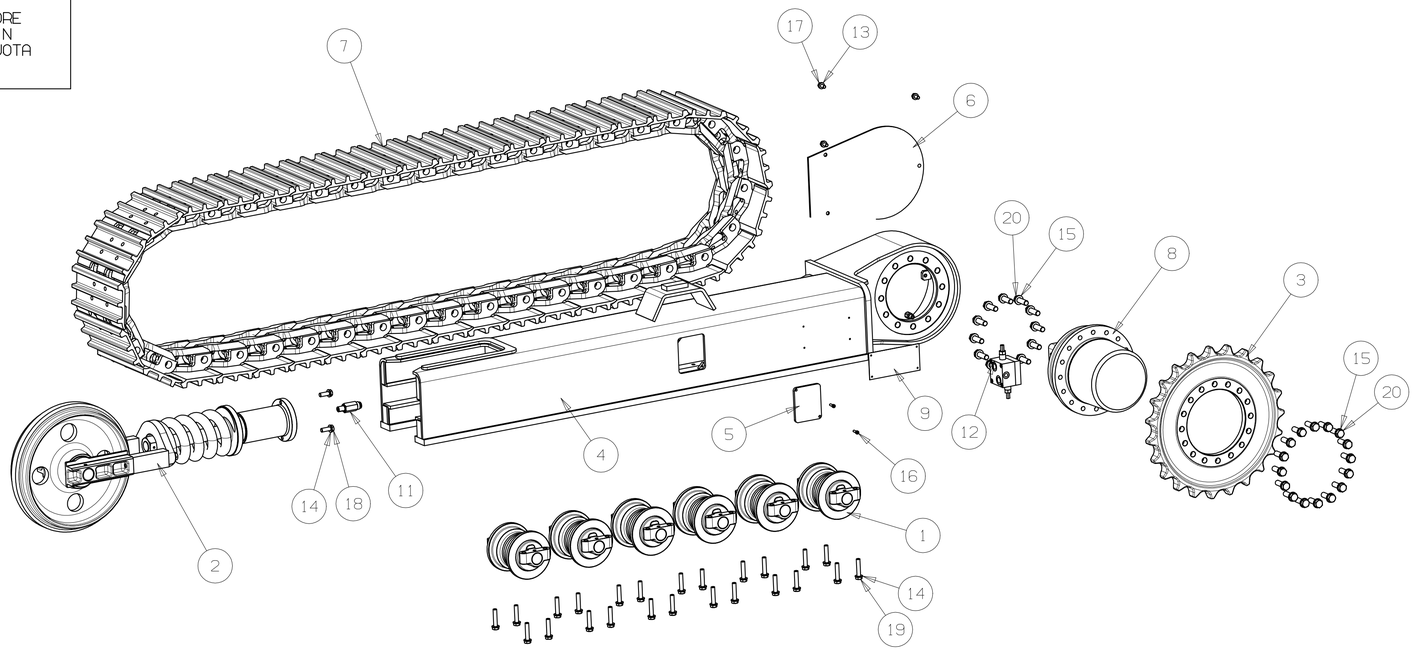

20	TVE1605010	VITE TE M16X50	28
19	TVE1206010	VITE M12X60	24
18	TVE1203510	VITE TE M12X35	2
17	TVE1002088	VITE TE M10X20 UNI 5739 IN 8.8	3
16	TVC0602088	VTE TCEI M6X20 UNI 5931 IN 8.8	2
15	TRP3017	RONDELLA PIANA PER M16	28
14	TRP2413	RONDELLA PIANA PER M12	26
13	TRP2010	RONDELLA PIANA PER M10	3
12	TMCV100	VALVOLA DI BILACIAMENTO	1
11	TIG16001	VALVOLA	1
10	TID00106	PROLUNGA CORTA	1
9	TAR001	TARGHETTA	1
8	T705C030100	RIDUTTORE BONFIGLIOLI 705C	1
7	T21400039300	CATEANA CON SUOLE TIPO D21 A 39 ELEM.	1
6	T017008	COPERCHIO MOTORE	1
5	T017002	COPERCHIO PER VALVOLA	1
4	T0150A15001	TELAIO SX NUDO	1
3	T013006	RUOTA MOTRICE PASSO 135 Z=23	1
2	T012004	RUOTA COMPLETA B1	1
1	T010501	RULLO INFERIORE TIPO B1	6
Pos	Codice-Code	Descrizione - Description	Q.t

TOLLERANZE GENERALI (salvo diversa indicazione)

	DIMENSIONI LINEARI (mm)						DIMENSIONI ANGOLARI (LATO MIN)			
GRUPPI DI DIMENSIONI	≤6	≤30	≤120	≤315	≤1000	>1000	≤6°	≤30°	≤120°	>120°
SUPERFICI LAVORATE	±0.1	±0.2	±0.3	±0.5	±0.8	±1.2	±1°	±30'	±20'	±10'
SUPERFICI GREZZE	±0.4	±0.6	±0.8	±1.0	±1.2	±1.5				

PESO Kg : /

MATERIALE:

TRATTAMENTO TERMICO: /

TRACK ONE

SCALA : 1:10

2008	FIRMA	DATA
DISEGNATO	D.V.	25/3/08
CONTROLLATO	S.S.	25/3/08

DENOMINAZIONE: TELAIO TIPO B1 A=1865

REV. /

FOGLIO N°:1 DI 1

FOGLIO :1

DISEGNO N°. T0150A15

IL PRESENTE DISEGNO E' DI PROPRIETA' DI TRACK ONE s.r.l. SI FA DIVIETO A CHIUNQUE DI RIPRODURLO O RENDERE NOTO A TERZI SENZA NOSTRA AUTORIZZAZIONE.
THE DRAWING REMAINS PROPERTY OF TRACK ONE s.r.l. WITHOUT OUR EXPLICIT AUTHORIZATION IT IS STRICTLY FORBITTEN TO COPY IT, OR MAKE ITS CONTENETS KNOWN TO OTHERS.